エンドキャップ20C用

フレーム端面の保護/ケガ防止に

型番

EP20 − □□□□.□ − □□

価格	￥100
仕様	
材質	ナイロン6
質量	1.4 g
付属品	
M3.5×8 皿タッピングネジ三価黒	×1

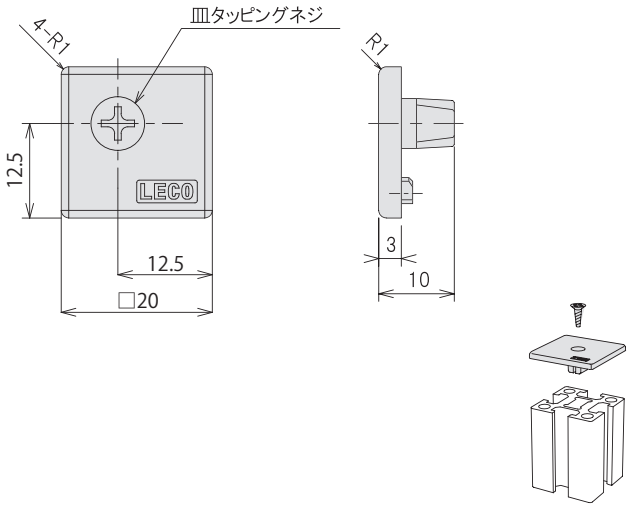

①ネジを差し込まずに軽く打ち込む。
②挿入後ネジをねじ込んでください。

エンドキャップ205用

フレーム端面の保護/ケガ防止に

型番

E205 − □□□□.□ − □□

価格	￥100
仕様	
材質	ナイロン6
質量	1.8 g
付属品	
M3.5×8 皿タッピングネジ三価黒	×1

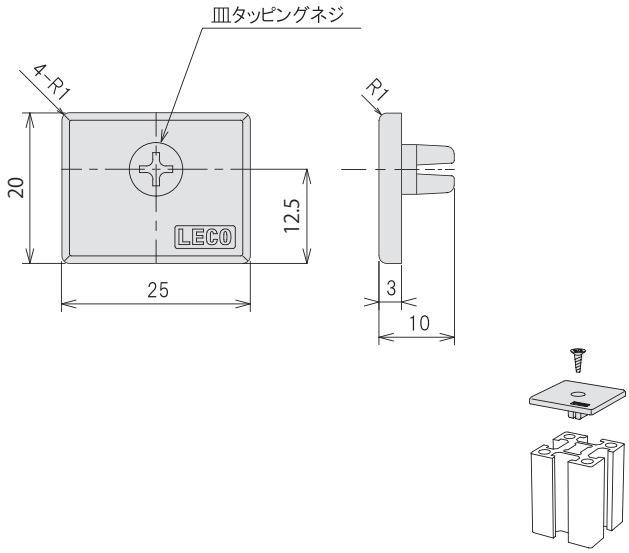

①ネジを差し込まずに軽く打ち込む。
②挿入後ネジをねじ込んでください。