マスターキー、逆マスターキーは受注生産です。
尚、同一キーは在庫しております。

ゴール製

取付扉厚 標準 30mm～43mm

LX錠　バックセット51mm（スペーシング75mm、8mm角芯）

記号
- GC 玄関錠 LX- 5 （シリンダー錠付6本ピン・キー3本付）
- GD 表示錠 LX- 45 （表示及び非常解錠機能付）
- GE 間仕切錠 LX- 4 （非常解錠機能付）
- バリアフリー GV 玄関錠 LX-V18 （シリンダー錠付18本ピン・キー3本付）

※V18シリンダーキーにつきましては、P.181をご覧下さい。

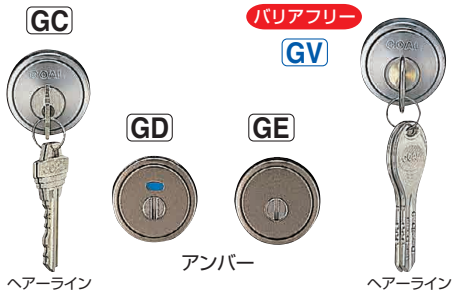

仕上	GC GD GE 標準価格	GV LX-V18標準価格
ヘアーライン	11,130	17,960
ゴールド	14,490	21,320
仙徳	17,010	23,840
アンバー	13,440	20,270
ブラック	13,440	20,270
S G	14,490	21,320

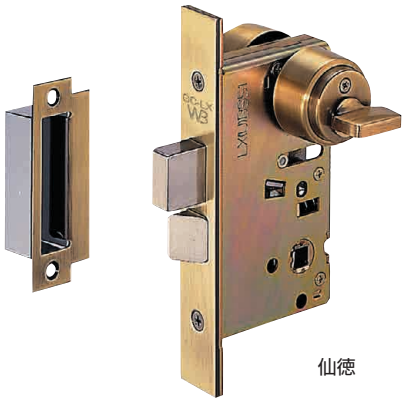

※フロント/ストライクもシリンダー/サムターンと同仕上です。
但し、受注生産のマスターキー、逆マスターキーの場合は
フロント/ストライクはヘアーライン仕上になります。
※マスターキーシステムの価格につきましてはお問い合わせ下さい。
※LX-TMサムターンについてもお問い合わせ下さい。

切欠外形図 BS51

	A寸法	B寸法
LX−5、V18	19.5mm	38.5mm
LX−45、4	14.5mm	33mm

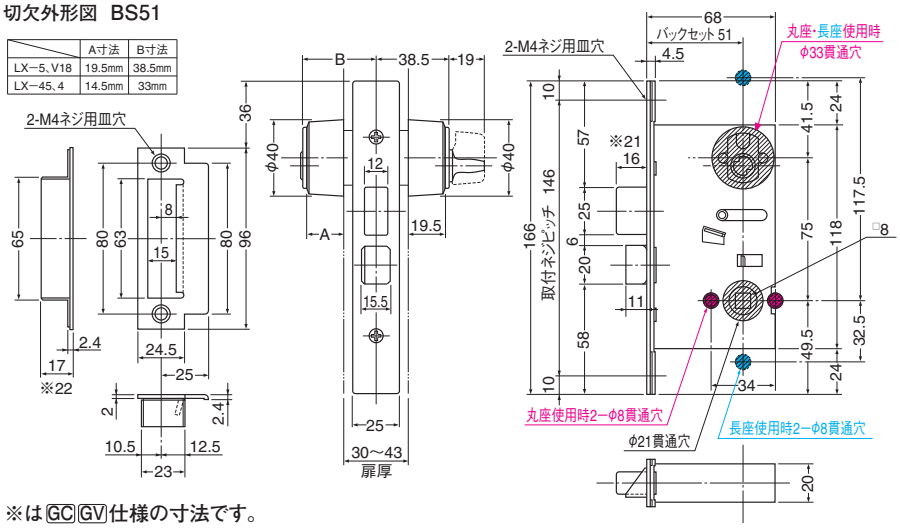

※は GC GV 仕様の寸法です。

ゴール製 <ワンドアーツーロックにご利用下さい>

取付扉厚 標準 29mm～43mm

本締錠 バックセット51mm

- HD- 5 （シリンダー錠付6本ピン・キー3本付）
- HD-V18 （シリンダー錠付18本ピン・キー3本付） バリアフリー

●プッシュプル用本締錠にご使用下さい。
●デッドボルトは突出量が21mmもある防犯設計です。
●シリンダーの取付は頑丈で耐久性にも優れています。（CP認定テスト実証済）※1
●外形寸法が同一の表示錠・間仕切錠もあります。（LX錠 GD・GE 参照）

（※1）優良住宅用開きとびら錠の型式認定制度

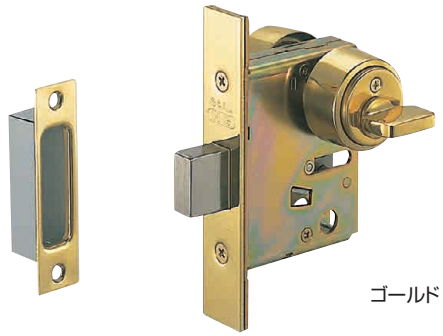

切欠外形図 BS51

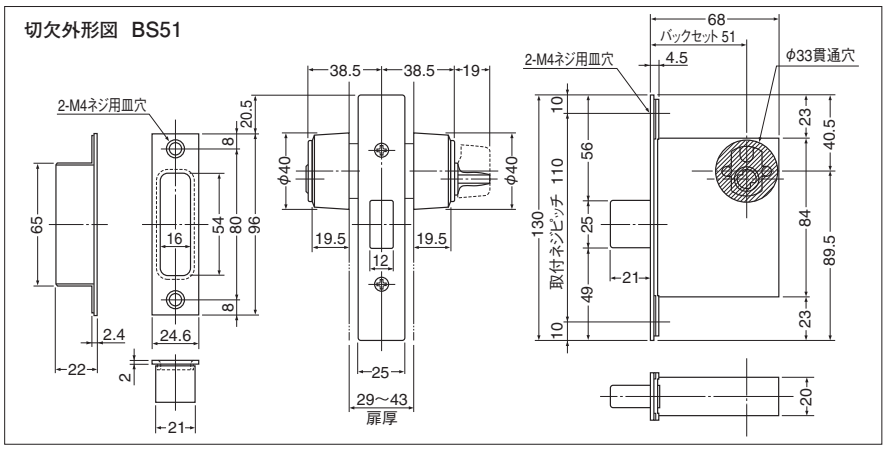

仕上	HD-5 標準価格	HD-V18 標準価格
ヘアーライン	10,600	17,200
ゴールド	19,100	25,900
仙徳	19,100	25,900
S G	16,700	23,600
アンバー	16,700	23,600
ブラック	16,700	23,600

※V18シリンダーキーにつきましては、P.181をご覧下さい。

※フロント/ストライクもシリンダー/サムターンと同仕上です。
但し、受注生産のマスターキー、逆マスターキーの場合は
フロント/ストライクはヘアーライン仕上になります。
※マスターキーシステムの価格につきましてはお問い合わせ下さい。
※LX-TMサムターンについてもお問い合わせ下さい。