WF シリーズ固定用アダプタ

WF シリーズ固定用アダプタ 適合コネクタ：WF-3 (222-413)	WF シリーズ固定用アダプタ 適合コネクタ：WF-5 (222-415)

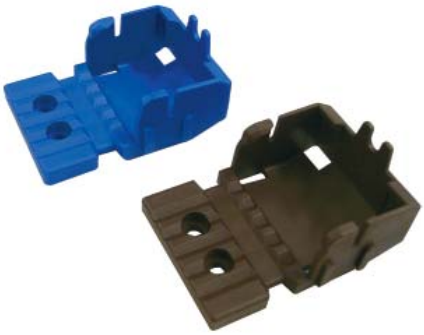

型番		包装単位 個数	型番		包装単位 個数
WF シリーズ固定用アダプタ			**WF シリーズ固定用アダプタ**		
適合コネクタ：WF-3			適合コネクタ：WF-5		
ブラック	**222-413-SR-B**	10	ブラック	**222-415-SR-B**	10
ホワイト	**222-413-SR-W**	10	ホワイト	**222-415-SR-W**	10
ブルー	**222-413-SR-BLUE**	10	ブルー	**222-415-SR-BLUE**	10
ブラウン	**222-413-SR-BROWN**	10	ブラウン	**222-415-SR-BROWN**	10
※ご注文は10 個単位でお願いいたします。			※ご注文は10 個単位でお願いいたします。		

寸法 (mm) 及び使用例

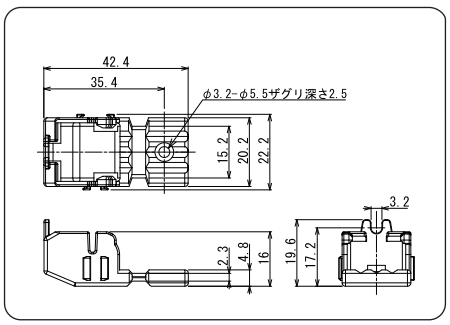

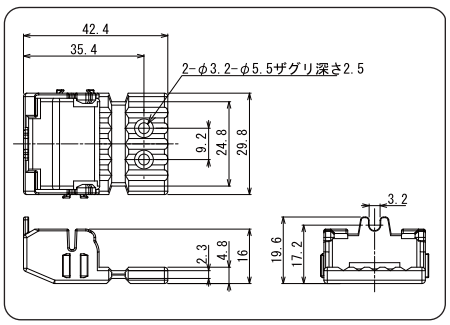

WF コネクタを固定用アダプタにワンタッチで取付けできます。

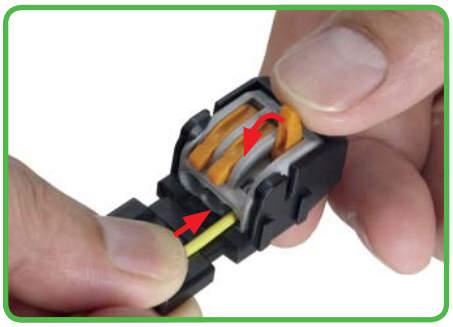

固定用アダプタに WF コネクタを取付けた後でも結線可能です。

3mm のネジで垂直・水平両方向取付けできます。

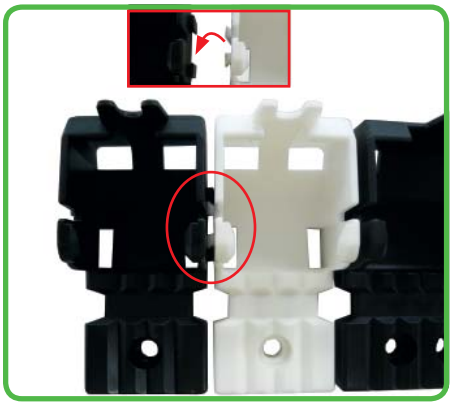

側面を組み合わせると連結できます。