หน้ากากตะแกรงสำหรับปิด
GRILLES FOR ENCLOSURE

สีที่มีให้เลือก ติดไฟยาก CAD

FE-460-S
ทำจากพลาสติก

FE-460-2S

FE-460-4S

ลักษณะเด่น Feature

- ใช้พลาสติกที่มีคุณสมบัติติดไฟยาก (UL94 V-0)
- เหมาะที่สุดกับแผงวงจรสำหรับเครื่องมือสื่อสารที่ต้องคลายความร้อน
- ถอดใส่ที่ปิดได้ง่ายจึงเปลี่ยนฟิลเตอร์ได้ง่าย
- เป็นแบบบางที่มีส่วนยื่นออกมาจากด้านติดตั้ง 8.5mm
- ใช้น็อตแบบฝังจม M3, M4 ได้
- ทำให้ตรงตามสัดส่วนมาตรฐานของพัดลมระบายอากาศ

- Flame-retardant resin (UL94 V-0) is used.
- Suitable for a communication board etc that require radiation.
- The cover is simple to remove and re-install, making filter replacement easy.
- The grilles are very slim, projecting only 8.5mm from the panel surface.
- M3 or M4 countersunk screws can be used.
- Matched to the standard dimensions for ventilation fans.

ข้อมูลจำเพาะ
- วัสดุ: โพลิคาร์บอเนต (PC)
- สีมาตรฐาน: สีงาช้าง (5Y7/1)

การใช้งาน
- เช่น อุปกรณ์สื่อสาร อุปกรณ์ตรวจวัด ชั้นวางเซิร์ฟเวอร์

หมายเหตุ
- กรุณาซื้อแยกตามการใช้งานเช่น ฟิลเตอร์หรือพัดลมระบายอากาศ
- รับผลิตสีสั่งทำพิเศษอย่างสีเทา (N7) ด้วย
- ผลิตภัณฑ์นี้ใช้พลาสติกไม่เป็นผลึกซึ่งไม่เหมาะใช้งานกับสารป้องกันการคลายตัวจึงควรหลีกเลี่ยงการใช้
(ระบุอยู่ในหัวข้อควรระวังของสารป้องกันการคลายตัวส่วนหนึ่งด้วย)

Specifications
- Material: Polycarbonate (PC)
- Standard color: Ivory (5Y7/1)

Specific use
- Communication and measuring equipment.

Remarks
- Please purchase a ventilation fan, filter etc separately according to your application.
- Custom color: Gray
- This product uses noncrystalline resin. It is not suitable for thread-locking fluid so use should be avoided. (Also noted in the precautions of some types of thread-locking fluid.)

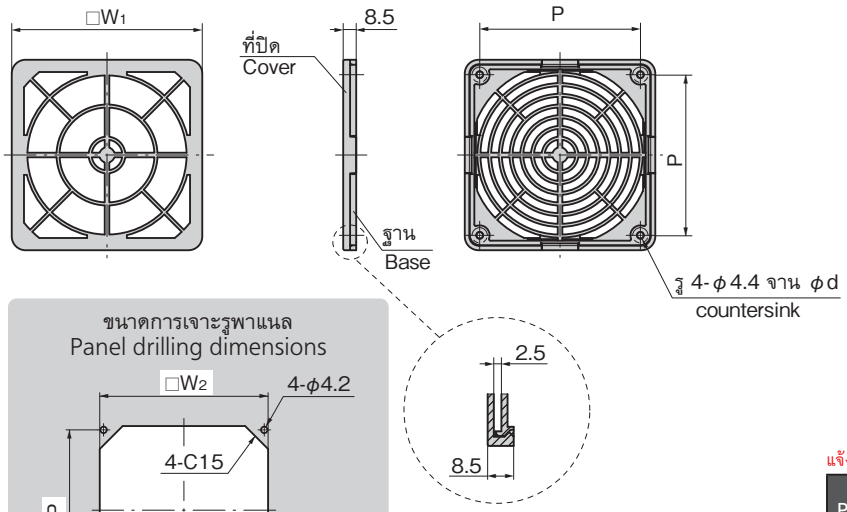

ขนาดการเจาะรูพาแนล
Panel drilling dimensions

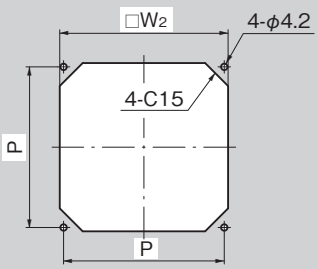

รายละเอียดส่วนตะขอ
Catch details

แจ้งการเปลี่ยนเลขที่สินค้า Product No. is changed FE-460 → FE-460-2

เลขที่สินค้า Product No.	RoHS 10	CAD	□W1	□W2	P	φd	รหัส Code
FE-460-2S		2D/3D	124.5	110	105	10	65113
FE-460-4S		2D/3D	85.5	75	71	9	65114

● : ผลิตภัณฑ์ที่ได้รับการรับรองตามมาตรฐาน RoHS10
▲ : สามารถรับรองตามมาตรฐาน RoHS10

〔ฟิลเตอร์〕

เลขที่สินค้า Product No.	RoHS 10	CAD	□W	t	หมายเหตุ Remarks	รหัส Code
FE-460-2-F3	●	2D/3D	114	6.5	ฟิลเตอร์ผ้าไม่ถักทอ สำหรับ FE-460-2 Non-woven filter for FE-460-2	65116
FE-460-4-F3	●	2D/3D	80	6.5	ฟิลเตอร์ผ้าไม่ถักทอ สำหรับ FE-460-4 Non-woven filter for FE-460-4	65118

● : ผลิตภัณฑ์ที่ได้รับการรับรองตามมาตรฐาน RoHS10 ▲ : สามารถรับรองตามมาตรฐาน RoHS10

ตัวอย่างการใช้
Example of application

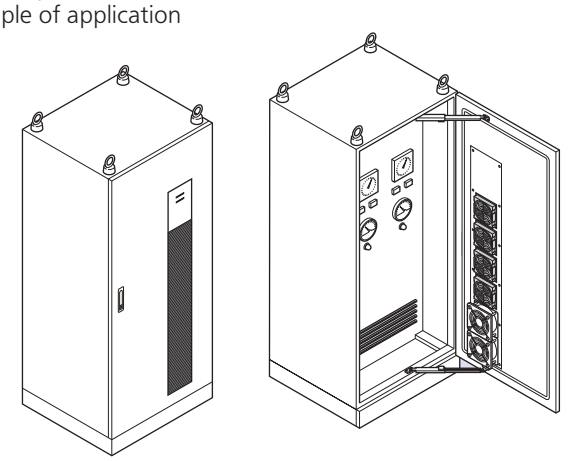

ใช้ต่อเนื่องกันได้หลายชิ้น
Multiple pieces can be used.
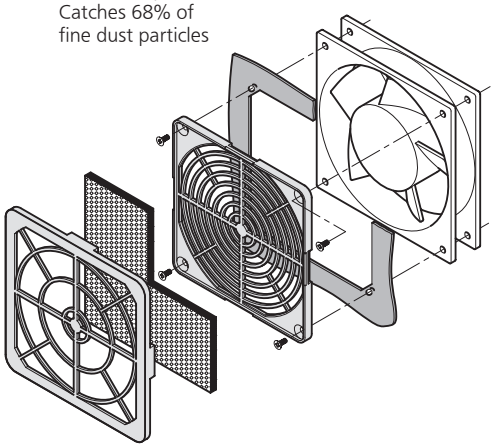
FE-460-□-F3
ฟิลเตอร์ผ้าไม่ถักทอ Non-woven filter
มีอัตราดูดจับฝุ่น 68%
Catches 68% of fine dust particles