ตัวปรับระดับ
LEVEL ADJUSTERS

ตัวปรับระดับราคาย่อมเยา

RoHS 10 CAD

KC-282
ทำจากเหล็ก

ลักษณะเด่น Feature

- ประเภทราคาย่อมเยาที่รวมส่วนแกนและส่วนพื้นล่างเข้าเป็นชิ้นเดียวกัน
- ทนทานต่อแรงกระแทก/น้ำหนักได้ดีเยี่ยม

- Economy type: shaft is integrated with base.
- This is resistant to heavy load and great shock.

ข้อมูลจำเพาะ
- วัสดุ: ลวดคาร์บอนสำหรับการตีขึ้นรูปเย็น (SWCH)
- การจัดการผิวหน้า: ผิวชุบสังกะสีเคลือบโครเมต (MFZn-C)

การใช้งาน
- ตู้จำหน่ายสินค้าอัตโนมัติ

Specifications
- Material: Cold press carbon steel wire (SWRCH)
- Finish: Zinc plating chromate treatment (MFZn-C)

Specific use
- Vending machines

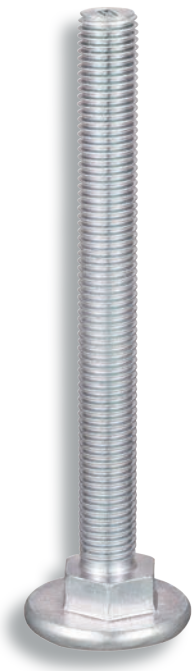

KC-282-1

KC-282-2

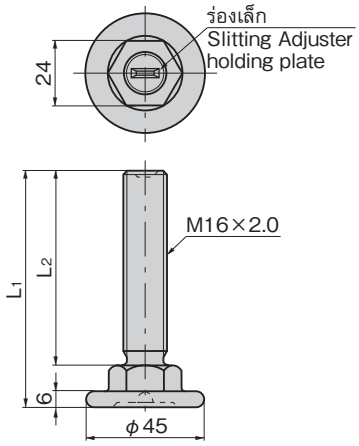

เลขที่สินค้า Product No.	RoHS 10	CAD	L1	L2	แรงที่ใช้ในแนวตั้ง kN Vertical allowable load	มวลผลิตภัณฑ์ (g) Mass	รหัส Code
KC-282-1	●	2D/3D	166	150	29.4	297	21579
KC-282-2	●	2D/3D	91	75		200	21568

● : ผลิตภัณฑ์ที่ได้รับการรับรองตามมาตรฐาน RoHS10 ▲ : สามารถรับรองตามมาตรฐาน RoHS10

ชิ้นส่วนสำหรับกดตัวปรับระดับ
LEVEL ADJUSTERS

ชิ้นส่วนโลหะสำหรับ KC-282 โดยเฉพาะ

CAD

KC-282-E
ทำจากเหล็ก

ลักษณะเด่น Feature

- ชิ้นส่วนสำหรับกดตัวปรับระดับสำหรับสลักสมอ KC-282-B ที่ใช้กับตู้จำหน่ายสินค้าอัตโนมัติโดยเฉพาะ

- Use the special anchor bolt for vending machine (KC-282-B) together.

ข้อมูลจำเพาะ
- มวลผลิตภัณฑ์: 311g
- วัสดุ: แผ่นเหล็กรีดเย็น (SPCC)
- การจัดการผิวหน้า: ผิวชุบสังกะสีเคลือบโครเมต (MFZn-C)

การใช้งาน
- ตู้จำหน่ายสินค้าอัตโนมัติ/อุปกรณ์เพื่อความบันเทิง

Specifications
- Mass: 311g
- Material: Cold rolled steel plate (SPCC)
- Finish: Zinc plating chromate treatment (MFZn-C)

Specific use
- Vending machines and amusement equipment

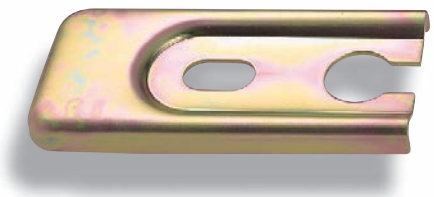

KC-282-E-1

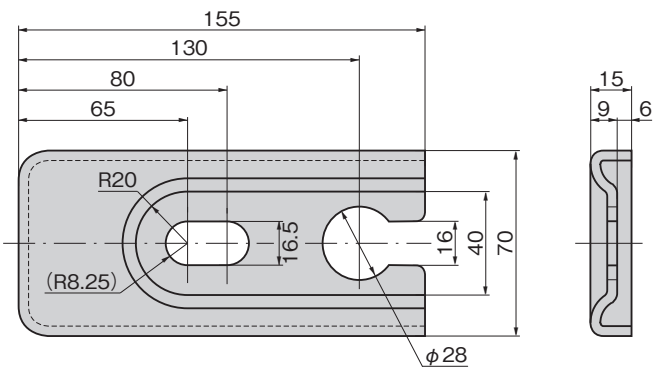

เลขที่สินค้า Product No.	RoHS 10	CAD	รหัส Code
KC-282-E-1		2D/3D	22234

● : ผลิตภัณฑ์ที่ได้รับการรับรองตามมาตรฐาน RoHS10
▲ : สามารถรับรองตามมาตรฐาน RoHS10