# ก้านกระทุ้งนิรภัยในห้องเก็บของพร้อมมือจับ
## INSIDE SAFETY PUSH-RODS

CAD

# FC-702-B
ทำจากพลาสติก

FC-702-B

ตัวอย่างการใช้
Example of application

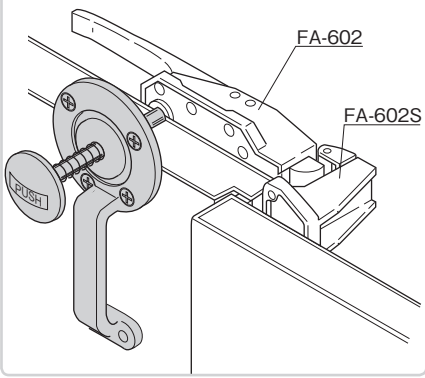


### ลักษณะเด่น Feature

- รวมก้านนิรภัยในห้องเก็บของเข้ากับมือจับ
- ออกแบบชนิดป้องกันการแข็งตัวซึ่งมีการใส่โอริงก์ที่ภายในของหน้าแปลน
- สามารถเปิดประตูจากฝั่งด้านในห้องเก็บของได้
- ปะเก็นแบบเฟลท์เป็นอุปกรณ์มาตรฐานเพื่อป้องกันการเกิดการควบแน่น เพิ่มประสิทธิภาพในการปิดสนิท

- The push-rod is integrated with the handle.
- Freezingproof type: O-ring is installed inside flange.
- Door can be opened from inside.
- Felt packing is provided as the standard to prevent condensing, so it's highly airtight.

ข้อมูลจำเพาะ
- วัสดุ:แท่งกด: เส้นใยแก้ว (โพลิเอสเตอร์เรซินชนิดไม่อิ่มตัว)
  ส่วนหัว: โพลีคาร์บอเนต (PC)
  หน้าแปลน: โพลีคาร์บอเนต (PC)
  สปริง: สแตนเลส (SUS304)

การใช้งาน
- ตู้แช่เย็นแช่แข็งแบบวอล์กอิน
- มือจับแบบปิดสนิท FA-662 (หน้า200), FA-601 (หน้า198), FA-602 (หน้า206), FA-603 (หน้า212) โดยเฉพาะ

หมายเหตุ
- กรุณาตัดแท่งกดเพื่อปรับความยาวให้เข้ากับความหนาของประตู
- รับผลิตส่วนหัวแบบใส่สารฟอสฟอเรสเซนท์ (สารเรืองแสง) ด้วยเช่นกัน
- รับผลิตประเภทต้านเชื้อโรคด้วยเช่นกัน กรุณาติดต่อสอบถาม
- กรุณาเปลี่ยนทันทีในกรณีที่มีการแตกหักหรือเสียหาย
- กรุณาตรวจสอบก่อนเริ่มงานเพื่อยืนยันว่าทำงานได้อย่างแน่นอน
- ผลิตภัณฑ์นี้ใช้พลาสติกไม่เป็นผลึกซึ่งไม่เหมาะใช้งานกับสารป้องกันการคลายตัวจึงควรหลีกเลี่ยงการใช้ (ระบุอยู่ในหัวข้อควรระวังของสารป้องกันการคลายตัวส่วนหนึ่งด้วย)

Specifications
- Material: Push-rod: Glass fiber
  Head・Flange: Polycarbonate (PC)
  Spring: Stainless steel (SUS304)

Specific-use
- Walk-in type freezers
- Airtight handle FA-662/601/602/603 exclusive.

Remarks
- Cut it to adjust length to door thickness.
- Head with light-storage substance is available.
- Replace immediately when break or trouble occurs.
- Be sure to perform inspection at onset of work to check proper operation.
- This product uses noncrystalline resin. It is not suitable for thread-locking fluid so use should be avoided. (Also noted in the precautions of some types of thread-locking fluid.)

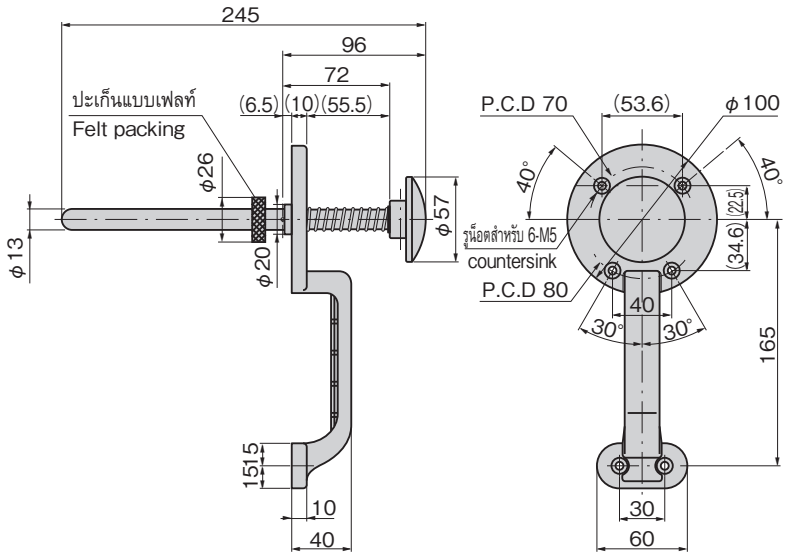


| เลขที่สินค้า Product No. | RoHS 10 | CAD | มวลผลิตภัณฑ์ (g) Mass | รหัส Code |
|---|---|---|---|---|
| FC-702-B | | 2D | 180 | 62554 |

● : ผลิตภัณฑ์ที่ได้รับการรับรองตามมาตรฐาน RoHS10
▲ : สามารถรับรองตามมาตรฐาน RoHS10

### วิธีติดตั้งก้านกระทุ้งนิรภัยในห้องเก็บของ (FC-702-B)
### Inside safety push-rod installation method

สติกเกอร์คำอธิบายการใช้แท่งกด (จำหน่ายแยก)
Explanatory seal (optional)
(กรุณาติดใกล้แท่งกดในห้องเก็บของ
Paste up this explanation seal near the push-rod)

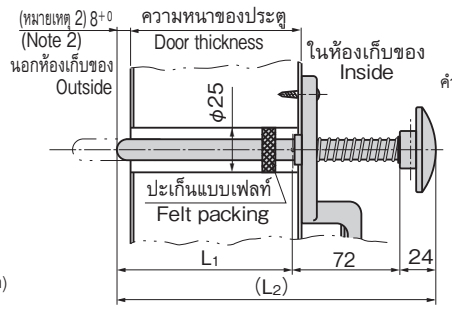


กรุณาตัดแท่งกดเพื่อปรับความยาวให้เข้ากับความหนาของประตู
Cut push-rod to adjust its length to door thickness.

คำเตือน 1.หากนำไปใช้แทนมือจับสำหรับดึง จะก่อให้เกิดความเสียหายได้
คำเตือน 2. กรณีที่ตัดแท่งกดให้เข้ากับความหนาของประตู ถ้าความยาวมากกว่าขนาดตามที่แสดงในแผนภาพ 8mm จะทำให้ในตอนที่ใส่กุญแจ อุปกรณ์นิรภัยที่อยู่ภายในทำงาน และทำให้อยู่ในสภาพล็อคที่ไม่สมบูรณ์
คำเตือน 3.กรุณาทำให้ปะเก็นแบบเฟลท์ชุ่มไปด้วยจาระบีซิลิโคน

Note 1. Using it as a pull may cause trouble.
Note 2. When cutting push-rod, if dimension in the figure exceeds 8mm, locking will not be perfect because the inside safety mechanism work.
Note 3. Apply silicone grease to felt packing.

| [ตัวอย่างขนาดสำหรับติดตั้ง] Example of installing dimensions | |
|---|---|
| มือจับที่ใช้ Applicable handle | $L_1$ = ความหนาของประตู +2mm Door thickness |
| FA-601 | ($L_2$) = ความหนาของประตู +98mm Door thickness |
| FA-602 | ความหนาของประตูมากที่สุด: 145mm Max. door thickness |
| FA-603 | ความหนาของประตูน้อยที่สุด: 30mm Min. door thickness |
| FA-662 | ※แต่ความหนาของประตูน้อยที่สุดของ FA-601 คือ 50mm ※But, Min-applicable door thickness of FA-601 is 50mm. |