ตัวควบคุมกลางสำหรับขันยึด 3 จุด
CENTER CONTROLS (3-POINTS LOCK TYPE)

ปิดสามด้าน CAD **C-878** ทำจากเหล็ก

PAT.PEND.

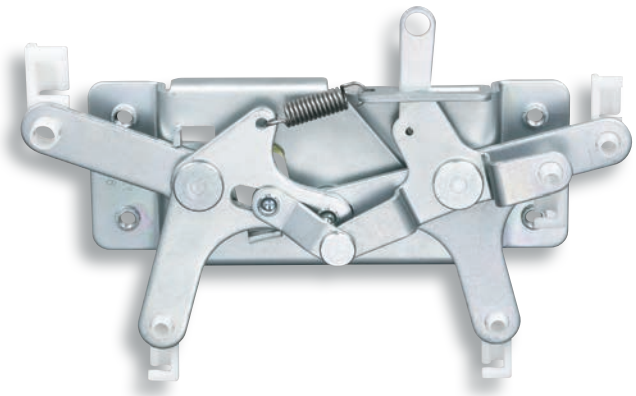

C-878

ลักษณะเด่น Feature

- ตัวควบคุมกลางเพื่อควบคุมการทำงานระยะไกลล็อคของประตู 3 ตำแหน่ง
- สามารถใส่และปลดล็อคได้ด้วยที่ครอบกุญแจและอุปกรณ์ส่งกำลังด้วยไฟฟ้า
- การประกอบเข้ากับมือจับและที่ครอบกุญแจทำได้ง่าย
- มีคันโยกสำหรับควบคุมการทำงานภายในแนบมาอยู่ด้วย จึงสามารถประกอบเข้ากับมือจับและที่ครอบกุญแจจากภายในได้ (C-878-A)

- The control center enables the 3-point door lock to be controlled remotely.
- Lock/unlock can be controlled in conjunction with another lock and the electric drive device.
- The handle and lock can be connected to this center control easily.

ข้อมูลจำเพาะ	• วัสดุ: แผ่นเหล็กรีดเย็น (SPCC) • การจัดการผิวหน้า: ผิวชุบสังกะสีเคลือบโครเมต (MFZn-C)
การใช้งาน	• ฝาปิดที่เก็บของของรถบัสฯลฯ/รถจัดทำพิเศษ
หมายเหตุ	• กรุณาใช้มือจับ A-873 (หน้า 398) ฯลฯ ร่วมกับสลัก C-1625 (หน้า 1,109) ฯลฯ
Specifications	• Material: Cold rolled steel plate (SPCC) • Finish: Zinc plating chromate treatment (MFZn-C)
Specific use	• Bus's trunk lids, specially equipped vehicles
Remarks	• Use in combination with the A-873 (page 398) handle and the C-1625 (page 1109) latch is recommended.

〔C-878〕

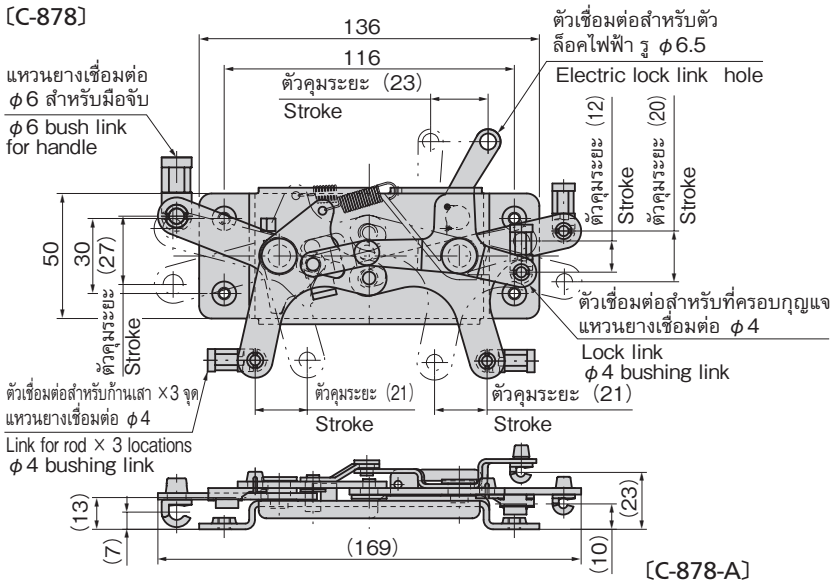

เลขที่สินค้า Product No.	RoHS 10	CAD	มวลผลิตภัณฑ์ (g) Mass	รหัส Code
C-878		2D	280	21738
C-878-A		2D/3D	300	22940

● : ผลิตภัณฑ์ที่ได้รับการรับรองตามมาตรฐาน RoHS10
▲ : สามารถรับรองตามมาตรฐาน RoHS10

〔C-878-A〕

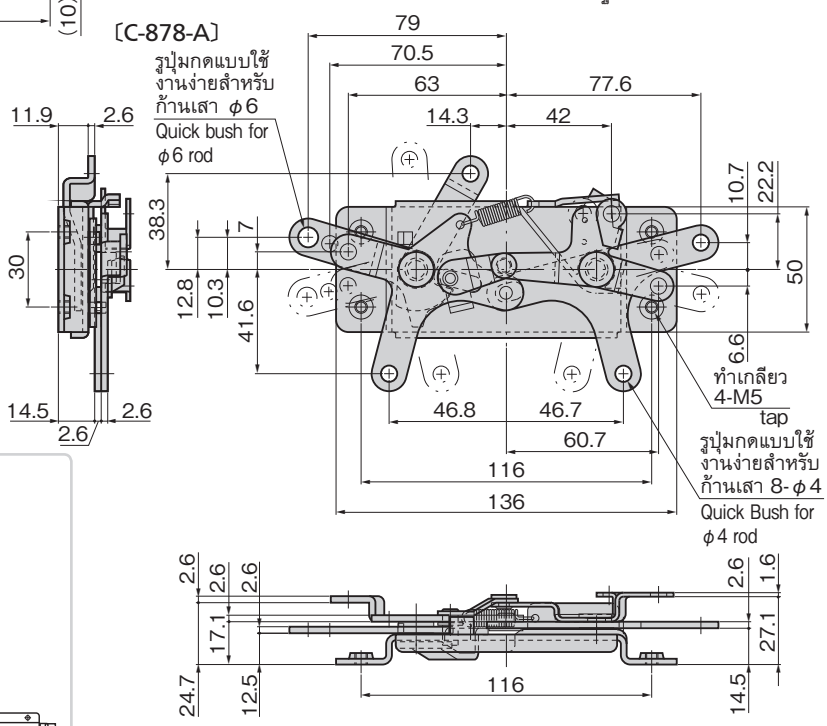
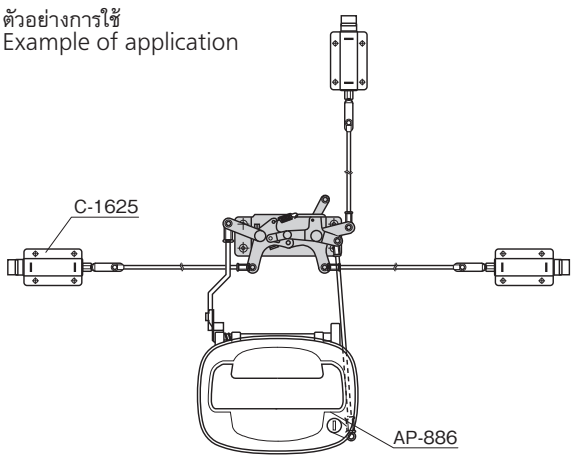
ตัวอย่างการใช้
Example of application