# ตัวจับแม่เหล็กแบบป้องกันสนิม
## MAGNETIC CATCHES

CAD **C-929** ทำจากพลาสติก

เพิ่มความทนทานต่อความกัดกร่อนเป็นอย่างมาก

PAT.PEND.

C-929-A

### ลักษณะเด่น Feature

- มีการทำกระบวนการป้องกันสนิม (เคลือบ) ที่แม่เหล็ก และมีการใช้ สแตนเลสที่แผ่นฐานรอง ซึ่งเมื่อเทียบกับตัวจับแม่เหล็กตัวเดิมแล้ว จะมีความทนต่อการกัดกร่อนที่ดีมากยิ่งขึ้น
- Rust-preventive coatings are applied for magnet and base plate is made of stainless steel so corro-sion resistance is increased more compared with the current magnetic catches.

ข้อมูลจำเพาะ
- มวลผลิตภัณฑ์: 40g
- วัสดุ: แม่เหล็ก: เฟอร์ไรท์ (คุณสมบัติที่ขึ้นอยู่กับทิศทาง)
  เคส: พอลิโพรพิลีน (PP)
  แผ่นรอง: แผ่นเหล็กสแตนเลส (SUS430)
- การจัดการผิวหน้า: เคส: การทำลายที่พื้นผิว
- สีมาตรฐาน: แบบใส (โปร่งใส)
- แรงยึดเกาะ: 49N

การใช้งาน
- แผงจ่ายไฟ/เครื่องตัดแต่งโลหะ/ตู้เก็บของนอกอาคารประเภทต่างๆ

Specifications
- Mass: 40g
- Material
  Magnet: Ferrite (anisotropic)
  Case: Polypropylene (PP)
  Catch plate: Stainless steel plate (SUS430)
- Finish: Case: Grained pattern
- Standard color: Clear (transparent)
- Adsorption: 49N

Specific-use
- Distribution boards, machine tools, outdoor cabinets etc.

〔C-929-A〕

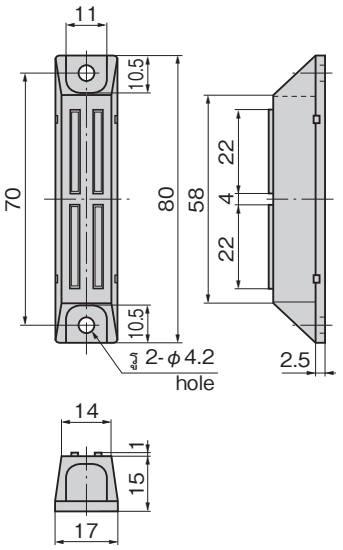


〔C-929-B〕

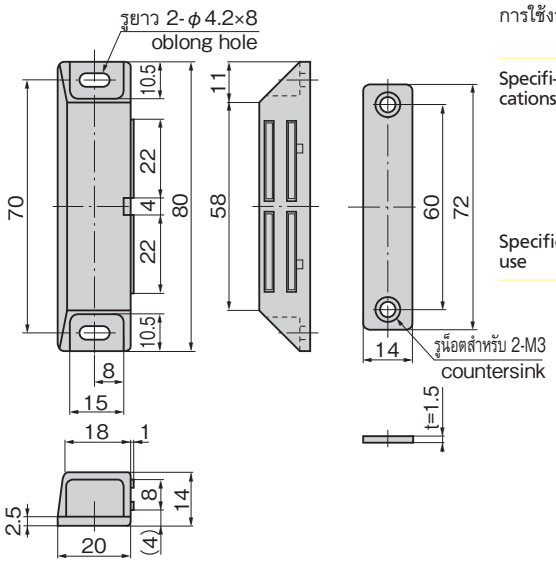


| เลขที่สินค้า Product No. | RoHS 10 | CAD | หมายเหตุ Remarks | รหัส Code |
|---|---|---|---|---|
| C-929-A | | 2D/3D | แบบแนวตั้ง Vertical type | 22208 |
| C-929-B | | 2D/3D | แบบแนวนอน Horizontal type | 22209 |

● : ผลิตภัณฑ์ที่ได้รับการรับรองตามมาตรฐาน RoHS10
▲ : สามารถรับรองตามมาตรฐาน RoHS10

# ตัวจับแม่เหล็กแบบบาง
## THIN MAGNETIC CATCHES

NEW สแตนเลส CAD **C-1934** ทำจากสแตนเลส **C-934** ทำจากเหล็ก

แม่เหล็กนีโอดิเมียมที่มีแรงยึดเกาะสูง
High magnetic force neodymium magnet

PAT.PEND.

C-934-2

〔ตัวอุปกรณ์ Main body〕

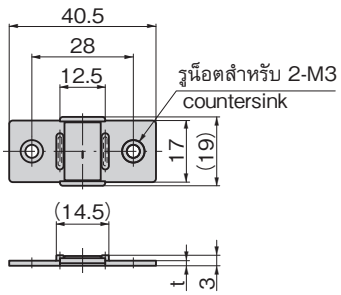


〔แผ่นรอง Catch plate〕

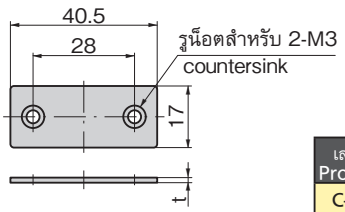


ตัวอย่างการใช้
Example of application

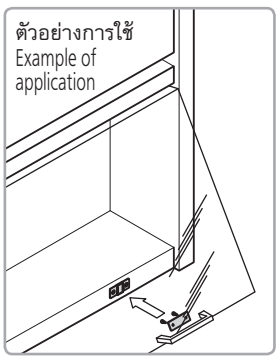

### ลักษณะเด่น Feature

- ขนาดบางความหนา 3mm
- ใช้แม่เหล็กนีโอดิเมียมที่ให้แรงยึดเกาะสูง

- Thin 3mm thickness.
- Uses a neodymium magnet for exceptional magnetic force.

〔C-1934〕
ข้อมูลจำเพาะ
- วัสดุ: แม่เหล็ก: นีโอดิเนียม
  ตัวอุปกรณ์, ชิ้นส่วนโลหะฐานรอง: แผ่นเหล็กสแตนเลส (SUS430)
- การจัดการผิวหน้า: ชุบนิกเกิล, การทำสีใส
  ตัวอุปกรณ์, ชิ้นส่วนโลหะฐานรอง: การขัดผิวเงาแบบบาร์เรล

〔C-934〕
ข้อมูลจำเพาะ
- วัสดุ: แม่เหล็ก: นีโอดิเมียม
  ตัวอุปกรณ์, ชิ้นส่วนโลหะฐานรอง: แผ่นเหล็กรีดเย็น (SPCC)
- การจัดการผิวหน้า: ชุบนิกเกิล (MFNi)

การใช้งาน
- ตู้เก็บของ

หมายเหตุ
- เมื่อติดตั้งด้วยน็อตแบบฝังจม ให้ทำการลบมุมที่ช่องติดตั้งแผ่นพาแนล

〔C-1934〕
Specifications
- Material: Magnet: Neodymium
  Body/Strike plate: Stainless steel plate (SUS430)
- Finish: Nickel plating, clear coating
  Body/Strike plate: Gloss barrel polishing

〔C-934〕
Specifications
- Material: Magnet: Neodymium
  Body/Strike plate: Cold Rolled Steel Sheet (SPCC)
- Finish: Nickel plating (MFNi)

Specific use
- Cabinets

Remarks
- When mounting with flat countersunk head screws, chamfer mounting holes in panel.

| เลขที่สินค้า Product No. | RoHS 10 | CAD | t | แรงยึดเกาะ N Adsorption | มวลผลิตภัณฑ์ (g) Mass | รหัส Code |
|---|---|---|---|---|---|---|
| C-1934-2 | | | 1.5 | 26 | 17 | 24829 |
| C-934-2 | ● | 2D | 1.4 | 30 | 16 | 24588 |

● : ผลิตภัณฑ์ที่ได้รับการรับรองตามมาตรฐาน RoHS10 ▲ : สามารถรับรองตามมาตรฐาน RoHS10