# ตัวควบคุมกลางติดสลัก
## CENTER CONTROLS WITH LATCHES

CAD **C-870** ทำจากเหล็ก

PAT.PEND.

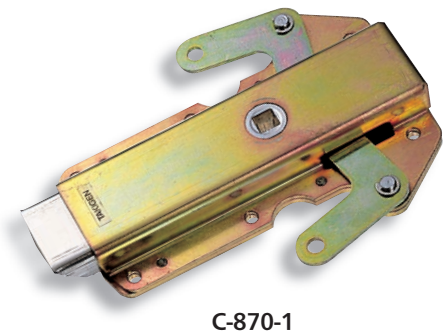

C-870-1

### ลักษณะเด่น Feature

- แนบสลักมาพร้อมกับตัวควบคุมกลาง
- ควบคุมสลักและคันโยกด้วยการหมุน 60° ไปทางซ้ายหรือขวา (C-870-2 คือ 45°)

- The latch is attached to the center control.
- The latch and the lever operate at a turn of 60° right and left. (C-870-2 operates at a turn of 45°.)

ข้อมูลจำเพาะ
- วัสดุ: แผ่นเหล็กรีดเย็น (SPCC)
- การจัดการผิวหน้า: ผิวชุบสังกะสีเคลือบโครเมต (MFZn-C)

การใช้งาน
- รถจัดทำพิเศษ/เครื่องจักรก่อสร้าง

หมายเหตุ
- กรุณาใช้ประกอบกับ A-100, A-103 ฯลฯ
- C-870-1C จะควบคุมระยะไกลได้ด้วยก้านเสา ϕ4
- เปลี่ยนส่วนสลักไปในทิศทางตรงกันข้ามได้
- มีแบบพร้อมล็อคภายใน (C-870-1C-HTR) ด้วยเช่นกัน
- C-870-1A, C-870-1B เป็นสินค้าระงับการผลิต

Specifications
- Material: Cold rolled steel plate (SPCC)
- Finish: Zinc plating chromate treatment (MFZn-C)

Specific-use
- Specially equipped vehicles, construction machinery.

Remarks
- Use in combination with A-100 or A-103 is recommended.
- C-870-1C can be controlled remotely by using the ϕ4 rod.
- The latch can be installed in reverse also.
- The latch with the inner lock (C-870-1C-HTR) can be also in stock.
- Products C-870-1A and C-870-1B is no longer manufactured.

[C-870-1 / C-870-2]

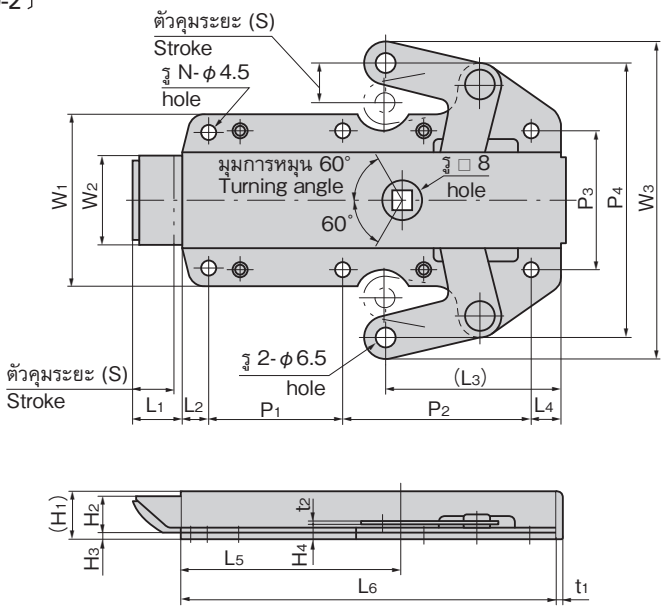


ตัวอย่างการใช้ Example of application

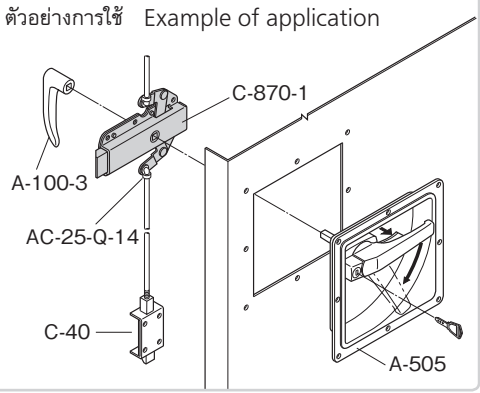


| เลขที่สินค้า Product No. | RoHS 10 | CAD | W1 | W2 | W3 | L1 | L2 | (L3) | L4 | L5 | L6 | (H1) | H2 | H3 | H4 | P1 | P2 | P3 | P4 | t1 | t2 | N | (S) | มวลผลิตภัณฑ์ (g) Mass | รหัส Code |
|---|---|---|---|---|---|---|---|---|---|---|---|---|---|---|---|---|---|---|---|---|---|---|---|---|---|
| C-870-1 | | 2D/3D | 64 | 33.5 | 120 | 18 | 10 | 65 | 10 | 82 | 140 | 18 | 14 | 2 | 5 | 50 | 70 | 52 | 104 | 1.6 | 2 | 6 | 15 | 530 | 21419 |
| C-870-2 | | 2D/3D | 56 | 30 | 88 | 12 | 7 | 47 | 7 | 62 | 107 | 15 | 12 | 1.6 | 4.5 | 93 | | 44 | 75 | 1.2 | 2 | 4 | 10 | 300 | 21420 |

● : ผลิตภัณฑ์ที่ได้รับการรับรองตามมาตรฐาน RoHS10 ▲ : สามารถรับรองตามมาตรฐาน RoHS10

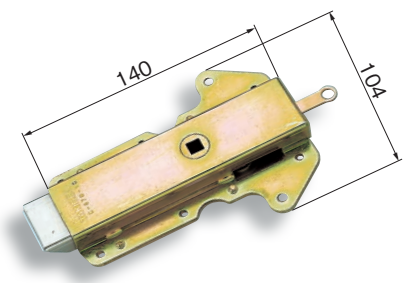


C-870-1C

| เลขที่สินค้า Product No. | RoHS 10 | CAD | มวลผลิตภัณฑ์ (g) Mass | รหัส Code |
|---|---|---|---|---|
| C-870-1C | | 2D/3D | 510 | 22687 |

● : ผลิตภัณฑ์ที่ได้รับการรับรองตามมาตรฐาน RoHS10
▲ : สามารถรับรองตามมาตรฐาน RoHS10

※รับผลิตข้อมูลจำเพาะอื่นๆ ด้วยเช่นกัน
※Other specifications are available on request.