ล็อคสำหรับห้องน้ำ
LAVATORY LOCKS

CAD **C-874** ทำจากอะลูมิเนียม

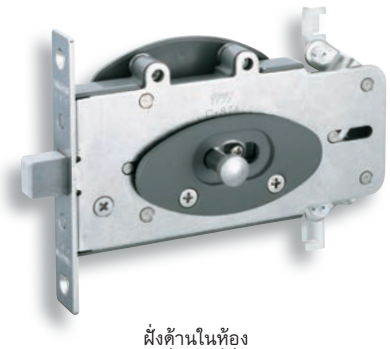

ฝั่งด้านในห้อง
Indoor side

ฝั่งด้านนอกห้อง
Outdoor side

C-874

ลักษณะเด่น Feature

- ผลิตภัณฑ์ที่พัฒนาเพื่อใช้สำหรับห้องน้ำในรถยนต์
- มีอินดิเคเตอร์สำหรับแสดงว่าห้องกำลังใช้งานอยู่หรือไม่ติดอยู่ที่ด้านหน้า
- ภายในเป็นปุ่มหมุนที่ควบคุมได้ง่ายจึงสามารถล็อคได้สามทิศทาง

- This lock was developed to be used for the rest room in the vehicles.
- The indication that the room is occupied is located on the front.
- The knurling knob which is attached to the in-side is easy to operate, and can be locked in three ways.

ข้อมูลจำเพาะ
- วัสดุ: ส่วนที่ปิด: พลาสติก AAS
  สลัก: งานหล่ออะลูมิเนียม
  ส่วนเชื่อมต่อ: แผ่นเหล็กสแตนเลส (SUS304)
- สีมาตรฐาน: สีเทา

การใช้งาน
- ประตูห้องน้ำในเครื่องบิน/รถบัส/รถจัดทำพิเศษ

หมายเหตุ
- กรุณาใช้ก้านเสา ϕ4
- มีสลักล็อคพร้อมสวิตช์ (อ้างอิง LE-874 ในหน้า 1,428) ด้วย กรุณาใช้ประกอบกับระบบอินเตอร์ล็อคของสวิตช์ไฟภายในห้อง

Specifications
- Material: Cover: AAS resin
  Latch: Cast aluminum
  Link: Stainless steel plate (SUS304)
- Standard color: Gray

Specific-use
- The rest room door of airplanes, buses and specially equipped vehicles

Remarks
- Use in combination with the ϕ4 rod is recommended.
- A striker with switch (see page1428, LE-874) is also available. Use in combination with the interior lamp switch interlock.

เลขที่สินค้า Product No.	RoHS 10	CAD	มวลผลิตภัณฑ์ (g) Mass	รหัส Code
C-874		2D	340	21701

● : ผลิตภัณฑ์ที่ได้รับการรับรองตามมาตรฐาน RoHS10
▲ : สามารถรับรองตามมาตรฐาน RoHS10

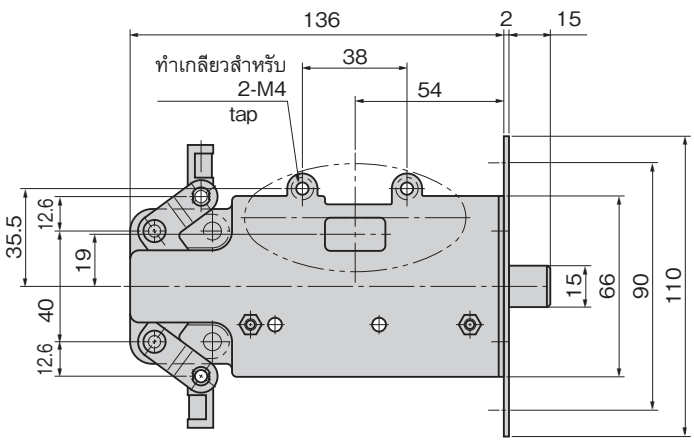

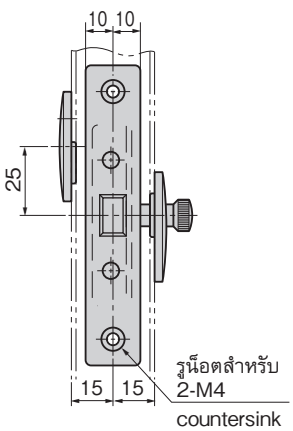

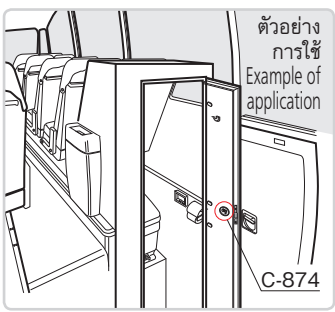

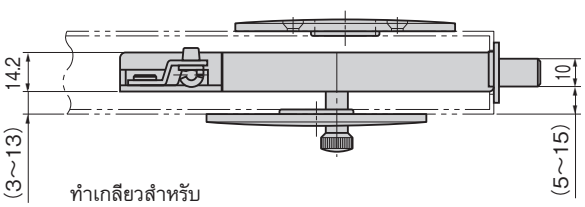

ความหนาของประตูที่ใช้ 20-40mm
ขันแน่น 3 จุดใช้กับความหนาของประตูมากกว่า 30mm
Applicable door thickness is 20 to 40mm.
For the 3-point securing, applicable door thickness is 30 mm or more.

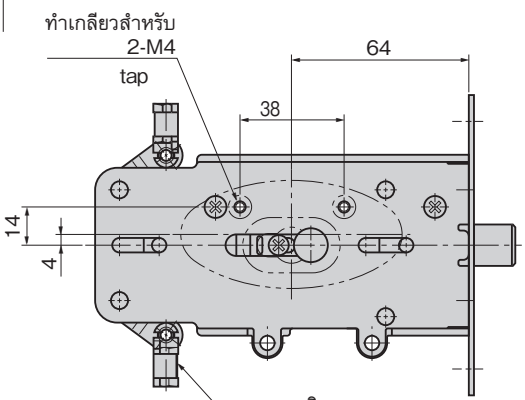

ขนาดการเจาะรูพาแนล
Panel drilling dimensions

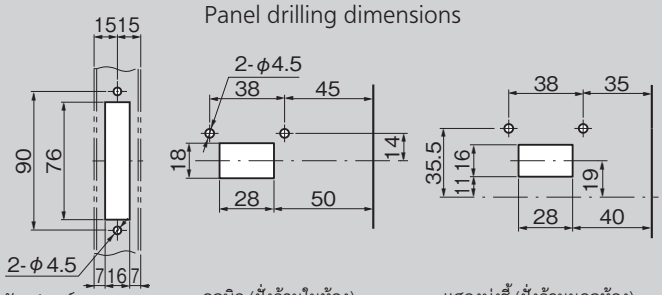

ตัวอุปกรณ์
Main unit

ลูกบิด (ฝั่งด้านในห้อง)
Knob (indoor side)

แสดงบ่งชี้ (ฝั่งด้านนอกห้อง)
Indication (outdoor side)