ตัวค้ำยันรูปตัววี
PIVOT STAYS

RoHS 10 สแตนเลส CAD

B-1472-1
ทำจากสแตนเลส

B-1472-1-R

ลักษณะเด่น Feature

- แขนค้ำที่หยุดได้หลายระดับพร้อมฟังก์ชั่นการปรับตั้งความแข็ง
- ประเภทใหม่ที่ออกแบบโดยมีเป้าหมายเพื่อให้หยุดได้ที่ทุกๆ 22.5˚ และเปิดปิดประตูที่ 90˚
- ใช้ตัวเบรกแบบหลายระดับ และสามารถใช้เป็นมาตรการป้องกันการสั่นของประตูได้ด้วย
- สำหรับด้านขวา/สำหรับด้านซ้าย (แผนภาพ/รูปภาพนี้แสดงถึงการใช้งานสำหรับด้านขวา)

- Multi-step stops with strength adjustment function.
- Stops every 22.5˚. Newly designed for opening/closing the door at 90˚.
- Using multi-step stop, door vibration can be minimized.
- The left type or right type. (Drawings and photo show the right type)

ข้อมูลจำเพาะ
- มวลผลิตภัณฑ์: 115g
- วัสดุ: แผ่นเหล็กสแตนเลส (SUS304)
- การจัดการผิวหน้า: การขัดมันเชิงไฟฟ้าผิวเงาแบบบาร์เรล

การใช้งาน ⚠
- ประตูมวลเบาขนาดเล็ก/ประตูฝาท้ายขนาดเล็ก
- เนื่องจากเป็นการปรับความแข็งโดยไม่เจาะจงจึงโปรดใช้โดยคำนึงถึงการสั่นสะเทือน ฯลฯ อย่างเพียงพอ

Specifications
- Mass: 115g
- Material: Stainless steel plate (SUS304)
- Finish: Electrolytic polishing gloss barrel

Specific use ⚠
- Small lightweight doors and hatches
- Strength adjustment is unforced so use this considering vibration.

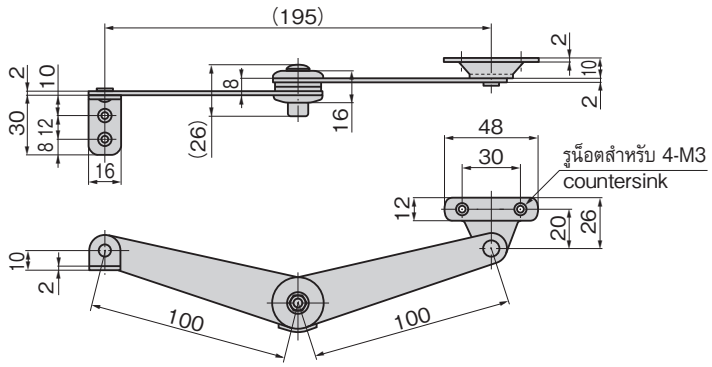

เลขที่สินค้า Product No.	RoHS 10	CAD	หมายเหตุ Remarks	มวลน้ำหนักที่รับได้ N Allowable load	รหัส Code
B-1472-1-L	●	2D/3D	สำหรับด้านซ้าย Left type	19.6	11645
B-1472-1-R	●	2D/3D	สำหรับด้านขวา Right type	19.6	11646

● : ผลิตภัณฑ์ที่ได้รับการรับรองตามมาตรฐาน RoHS10 ▲ : สามารถรับรองตามมาตรฐาน RoHS10

ตัวอย่างการทำงานสำหรับอ้างอิง
Example of operation (Reference)

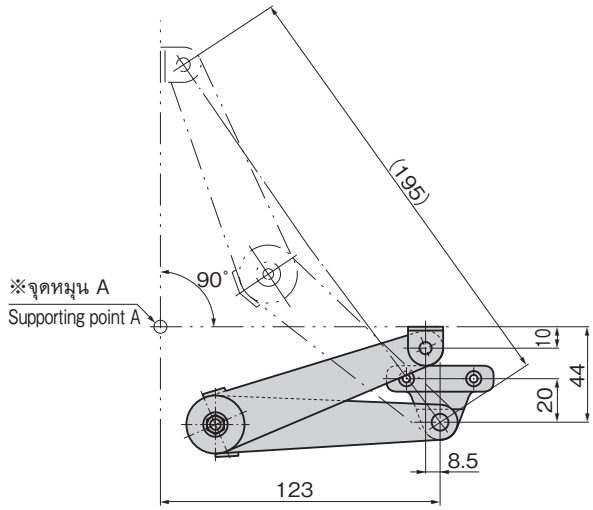

※มุมการเปิดจะเปลี่ยนไปขึ้นอยู่กับตำแหน่งของจุดหมุนนี้, จุดหมุน A จุดหมุนการเปิดปิดฝา
※Supporting point A: cover opening/closing supporting point.
With this position, opening angle changes.
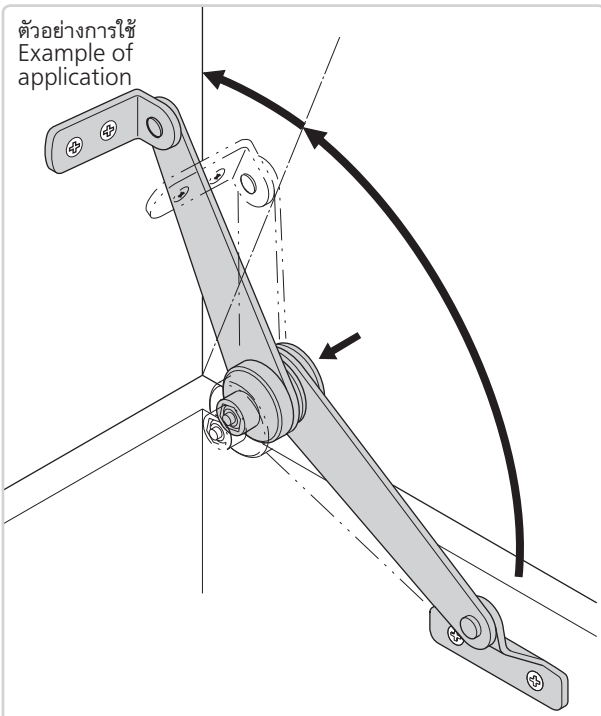
ตัวอย่างการใช้
Example of application