ที่ค้ำยันสำหรับประตูน้ำหนักมากพร้อมเบรก

STAYS WITH STOPPERS FOR HEAVY-DUTY USE

B-1450-W-O-R

B-1450-W-0	B-450-W-0
B-1450-W-1	B-450-W-1
B-1450-0	B-450-0
B-1450-1	B-450-1

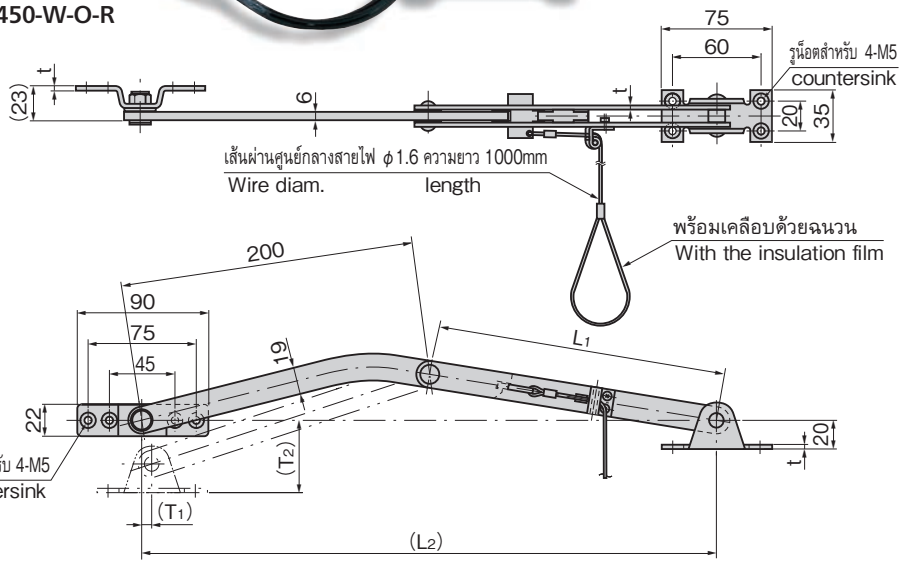

ตัวอย่างการทำงานสำหรับอ้างอิง Example of operation (Reference)

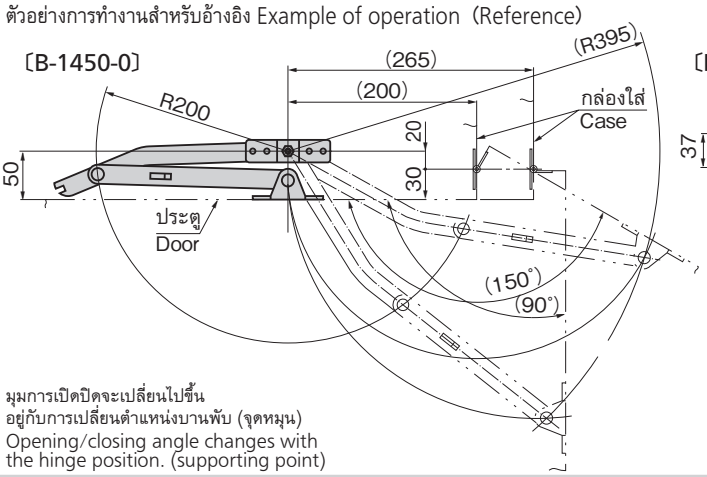

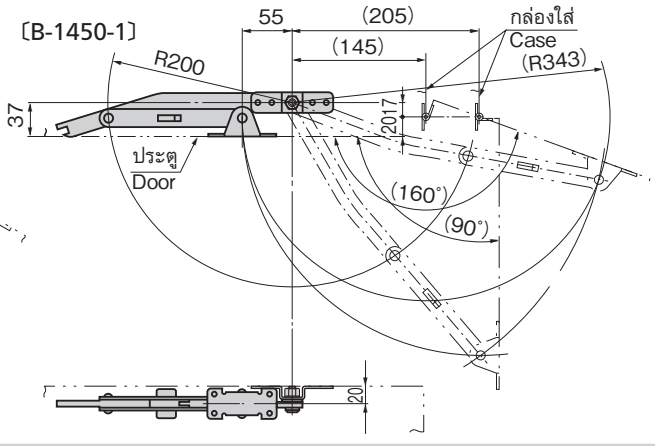

มุมการเปิดปิดจะเปลี่ยนไปขึ้นอยู่กับการเปลี่ยนตำแหน่งบานพับ (จุดหมุน)
Opening/closing angle changes with the hinge position. (supporting point)

เลขที่สินค้า Product No.	RoHS 10	CAD	วัสดุ Material	หมายเหตุ Remarks		L_1	(L_2)	(T_1)	(T_2)	t	มวลน้ำหนักที่รับได้ kN Allowable load	มวลผลิตภัณฑ์ (g) Mass	รหัส Code
B-1450-W-0-L		2D	SUS	พร้อมลวด with wire	แบบเปิดซ้าย Left-type	200	395	7	50	3	1.47	627	12745
B-1450-W-0-R		2D	SUS		แบบเปิดขวา Right-type							627	12746
B-1450-0		2D/3D	SUS	ไม่มีลวด without wire	แบบใช้ได้ทั้งซ้ายและขวา Left-Right-combination							600	10792
B-450-W-0-L		2D	SPCC	พร้อมลวด with wire	แบบเปิดซ้าย Left-type	200	395	7	50	3.2	1.47	643	13124
B-450-W-0-R		2D	SPCC		แบบเปิดขวา Right-type							643	13125
B-450-0		2D/3D	SPCC	ไม่มีลวด without wire	แบบใช้ได้ทั้งซ้ายและขวา Left-Right-combination							600	10449
B-1450-W-1-L		2D	SUS	พร้อมลวด with wire	แบบเปิดซ้าย Left-type	145	343	60	38	3	1.47	575	12747
B-1450-W-1-R		2D	SUS		แบบเปิดขวา Right-type							575	12748
B-1450-1		2D/3D	SUS	ไม่มีลวด without wire	แบบใช้ได้ทั้งซ้ายและขวา Left-Right-combination							550	10793
B-450-W-1-L		2D	SPCC	พร้อมลวด with wire	แบบเปิดซ้าย Left-type	145	343	60	38	3.2	1.47	589	13126
B-450-W-1-R		2D	SPCC		แบบเปิดขวา Right-type							589	13127
B-450-1		2D/3D	SPCC	ไม่มีลวด without wire	แบบใช้ได้ทั้งซ้ายและขวา Left-Right-combination							550	10450

● : ผลิตภัณฑ์ที่ได้รับการรับรองตามมาตรฐาน RoHS10 ▲ : สามารถรับรองตามมาตรฐาน RoHS10