บานพับทรงใบไม้
LEAF HINGES

RoHS 10 สแตนเลส CAD

B-1848N
ทำจากสแตนเลส

B-1848N

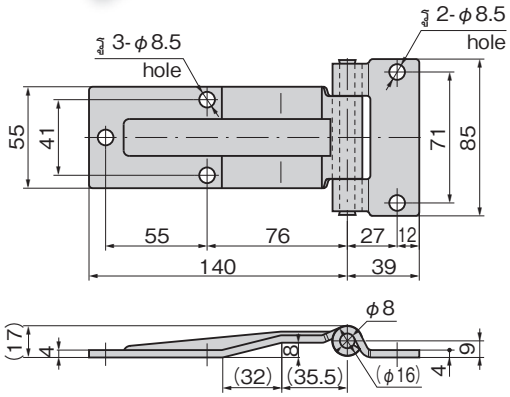

ลักษณะเด่น Feature

- เนื่องจากทำจากสแตนเลสจึงมีความทนต่อความกัดกร่อนสูง
- พินมีการย้ำขอบทั้งสองด้าน
- เหมาะที่สุดสำหรับประตูบานเล็ก ประตูข้างขนาดเล็กและขนาดกลาง
- แบบใช้ได้ทั้งซ้ายและขวา

- Corrosion-resistant stainless steel is used.
- Both ends of the pin are caulked.
- Suitable for the small and medium size side door, and for small doors.
- May be installed for either right-hand or left-hand use.

ข้อมูลจำเพาะ
- วัสดุ: แผ่นเหล็กสแตนเลส (SUS304)
- การจัดการผิวหน้า: ขัดเงา
- เส้นผ่านศูนย์กลางของแกน: φ8

การใช้งาน
- รถจัดทำพิเศษ/รถตู้/เรือ

Specifications
- Material: Stainless steel plate (SUS304)
- Finish: Buffing
- Axle diameter: φ8

Specific use
- Specially equipped vehicles, vans, ships

เลขที่สินค้า Product No.	RoHS 10	CAD	มวลผลิตภัณฑ์ (g) Mass	รหัส Code
B-1848N	●	2D/3D	415	13068

● : ผลิตภัณฑ์ที่ได้รับการรับรองตามมาตรฐาน RoHS10
▲ : สามารถรับรองตามมาตรฐาน RoHS10

บานพับทรงใบไม้
LEAF HINGES

สแตนเลส CAD

FB-1809
ทำจากสแตนเลส

FB-809
ทำจากเหล็ก

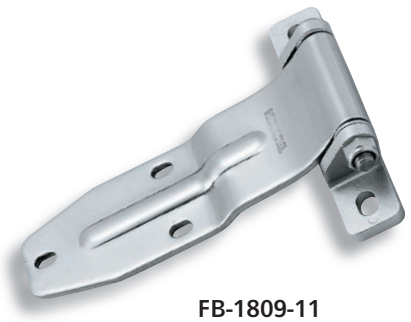

FB-1809-11

ลักษณะเด่น Feature

- เนื่องจากทำจากสแตนเลสจึงมีความทนต่อความกัดกร่อนสูง
- แข็งแรงทนทานต่อการเปิดปิดประตูที่รุนแรง
- ใช้น็อตสแตนเลสรูปตัวยูทำให้ป้องกันไม่ให้พินหลุดออกมา และช่วยให้เปลี่ยนพินได้ง่ายอีกด้วย
- เหมาะที่สุดสำหรับประตูขนาดเล็ก
- แบบใช้ได้ทั้งซ้ายและขวา (เปลี่ยนสลับพิน)

- Corrosion-resistant stainless steel is used.
- Durable against heavy-duty use of door opening/closing.
- The pin will not fall off because it is tightened with the stainless steel U nut. The pin insertion direction can be changed without difficulty.
- Suitable for small doors.
- The hinge may be installed for either right or left. (by changing the pin's insertion direction)

ข้อมูลจำเพาะ

〔FB-1809〕
- วัสดุ: ตัวอุปกรณ์: แผ่นสแตนเลส (SUS304)
  ฐานรอง: เหล็กหล่อสแตนเลส (SUS304)
- การจัดการผิวหน้า: ขัดเงา
- เส้นผ่านศูนย์กลางของแกน: φ8

〔FB-809〕
- วัสดุ: ตัวอุปกรณ์: แผ่นเหล็กรีดร้อน (SPHC)
  ฐานรอง: เหล็กหล่อ (FC)
- การจัดการผิวหน้า: ผิวชุบสังกะสีเคลือบโครเมต (MFZn-C)
- เส้นผ่านศูนย์กลางของแกน: φ8

การใช้งาน
- รถจัดทำพิเศษ/เรือ/รถตู้ขนาดเล็ก

Specifications
〔FB-1809〕
- Material:
  Main body: Stainless steel plate (SUS304)
  Base: Cast stainless steel (SUS304)
- Finish: Buffing
- Axle diameter: φ8

〔FB-809〕
- Material:
  Main body: Hot rolled steel plate (SPHC)
  Base: Cast iron (FC)
- Finish: Zinc plating chromate treatment (MFZn-C)
- Axle diameter: φ8

Specific use
- Specially equipped vehicles, ships, and small vans.

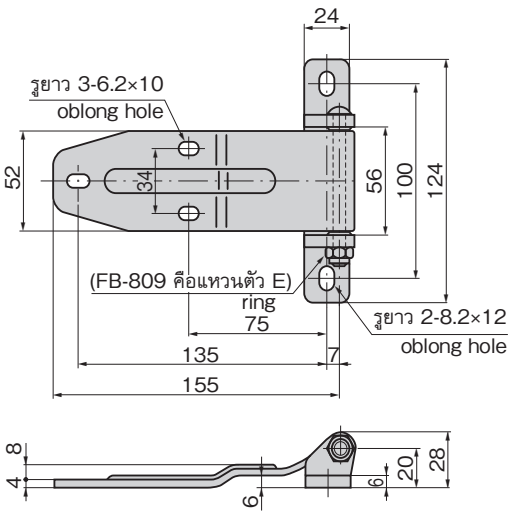

ในรูปเป็นแบบเปิดขวา (FB-809-R)
The drawings are based on right-type (FB-809-R).

เลขที่สินค้า Product No.	RoHS 10	CAD	ระดับความยืดหยุ่น (N/m) ของบานพับผีเสื้อ 1 ชิ้น	หมายเหตุ Remarks	มวลผลิตภัณฑ์ (g) Mass	รหัส Code
FB-1809-11		2D/3D	350	แบบใช้ได้ทั้งซ้ายและขวา Left and right-type	480	61117
FB-809-L		2D/3D	200	แบบเปิดซ้าย Left-type	500	61048
FB-809-R		2D/3D	200	แบบเปิดขวา Right-type	500	61049

● : ผลิตภัณฑ์ที่ได้รับการรับรองตามมาตรฐาน RoHS10 ▲ : สามารถรับรองตามมาตรฐาน RoHS10