# มือจับแบบเรียบกันน้ำ
## WATERPROOF ROUND-SHAPED FLUSH HANDLES

TAK 60 | TAK 70 | เปลี่ยนลูกกุญแจ | CAD | **A-57** ทำจากซิงค์อัลลอย

A-57-1

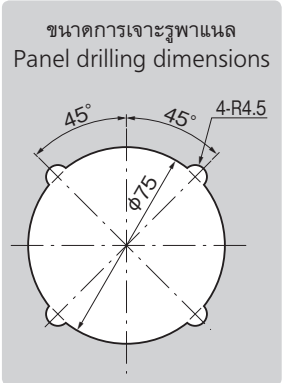

กุญแจ No.TAK60 Key

กุญแจ No.0200 Key

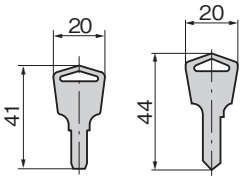


No.TAK60 No.0200

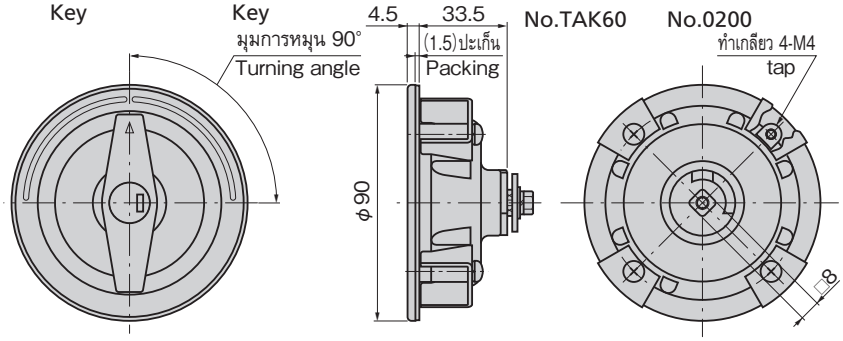


### ลักษณะเด่น Feature

- ที่ครอบกุญแจมีอุปกรณ์มาตรฐานคือ TAK60 กุญแจเปลี่ยนได้รุ่นใหม่พร้อมแผ่นปิดกันฝุ่นที่มีการควบคุมที่ยอดเยี่ยม (A-57-1-TAK60)
- แบบใช้ได้ทั้งซ้ายและขวา

- The lock comes standard with the TAK60, a new-style reversible key with an easy-to-use dustproof shutter. (A-57-1-TAK60)
- For both left-hand and right-hand use.

ข้อมูลจำเพาะ
- วัสดุ: ซิงค์อัลลอย (ZDC)
- การจัดการผิวหน้า: ทำสีซิลเวอร์เมทัลลิก
- อุปกรณ์ที่แนบมา: กุญแจ 2 ดอก

การใช้งาน
- แผงจ่ายไฟ/แผงควบคุม

หมายเหตุ
- สั่งทำพิเศษให้ใส่เส้นสีแดงที่ด้านหน้าให้เป็นทางด้านซ้ายได้
- รับผลิตกุญแจต่างกันด้วยเช่นกัน กรุณาติดต่อสอบถาม
- แนะนำให้ทา "สารป้องกันการคลายตัว" ที่น็อตสำหรับการติดตั้งชิ้นส่วนสำหรับยึดของผลิตภัณฑ์นี้เพื่อป้องกันการคลายตัว
- กรุณาเลือกชิ้นส่วนสำหรับยึดจากรู □8ในหน้า 646-650

Specifications
- Material: Zinc alloy (ZDC)
- Finish: Coated silver metallic
- Accessories: Two keys

Specific use
- Power/distribution and control boards

Remarks
- It is recommended that thread-locking fluid be used to prevent loosening of the mounting screws for the catch.
- Select the stopper plate with □8-hole on page 646 to 650.

| เลขที่สินค้า Product No. | RoHS 10 | CAD | รหัส Code |
|---|---|---|---|
| A-57-1-TAK60 | | 2D | 04077 |
| A-57-1 | | 2D | 03304 |

● : ผลิตภัณฑ์ที่ได้รับการรับรองตามมาตรฐาน RoHS10
▲ : สามารถรับรองตามมาตรฐาน RoHS10

# มือจับแบบเรียบและกลม
## ROUND-SHAPED FLUSH HANDLES

RoHS 10 | CAD | **A-55** ทำจากซิงค์อัลลอย

A-55-1

กุญแจ No.100 Key

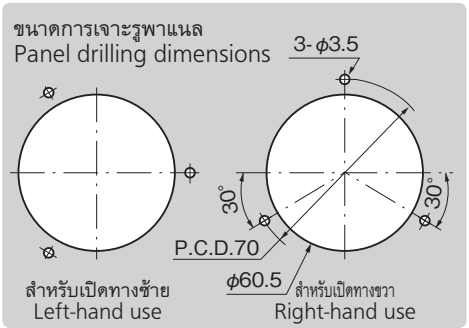


### ลักษณะเด่น Feature

- แบบใช้ได้ทั้งซ้ายและขวา (สามารถพลิกชิ้นส่วนสำหรับยึดเพื่อประกอบได้ทั้งซ้ายและขวา)

- For both left-hand and right-hand use. (the left-hand or right-hand use can be changed by reversing the stopper plate)

ข้อมูลจำเพาะ
- มวลผลิตภัณฑ์: 150g
- วัสดุ: ซิงค์อัลลอย (ZDC)
- การจัดการผิวหน้า: มือจับ: ชุบโครเมียม (MZCr)
  ตัวอุปกรณ์: ชุบโครเมียมผิวซาติน (MZCr)
- อุปกรณ์ที่แนบมา: กุญแจ 2 ดอก

การใช้งาน
- แผงจ่ายไฟ/แผงควบคุม

หมายเหตุ
- แนะนำให้ทา "สารป้องกันการคลายตัว" ที่น็อตสำหรับการติดตั้งชิ้นส่วนสำหรับยึดของผลิตภัณฑ์นี้เพื่อป้องกันการคลายตัว

Specifications
- Mass: 150g
- Material: Zinc alloy (ZDC)
- Finish: Handle: Chrome plating (MZCr)
  Main body: Aventurine chrome plating (MZCr)
- Accessories: Two keys

Specific use
- Power / distribution and control boards

Remarks
- It is recommended that thread-locking fluid be used to prevent loosening of the mounting screws for the catch.

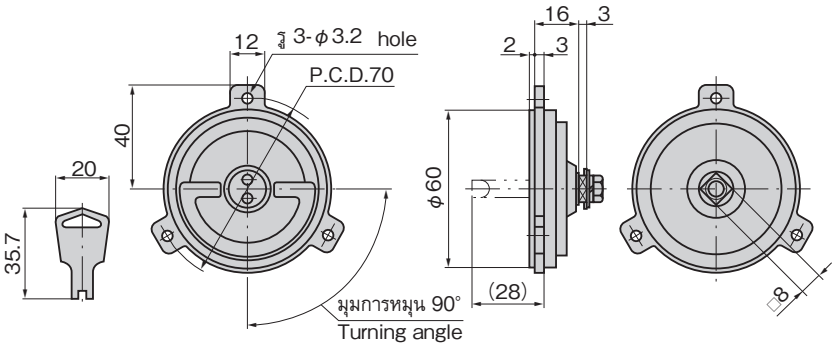


| เลขที่สินค้า Product No. | RoHS 10 | CAD | หมายเหตุ Remarks | รหัส Code |
|---|---|---|---|---|
| A-55-1 | ● | 2D/3D | พร้อมกุญแจ With lock | 00178 |
| A-55-2 | ● | 3D | ไม่มีกุญแจ Without lock | 00179 |

● : ผลิตภัณฑ์ที่ได้รับการรับรองตามมาตรฐาน RoHS10
▲ : สามารถรับรองตามมาตรฐาน RoHS10

ชิ้นส่วนสำหรับยึด Stopper plate

กรุณาเลือกชิ้นส่วนสำหรับยึดจากรู □8 ในหน้า 646-650
Select the stopper plate with □8-hole on page 646 to 650.

วิธีการติดตั้ง Installation method

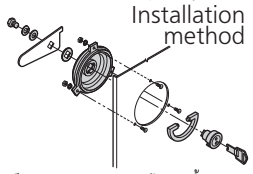

เป็นแบบเรียบและมีความนูนน้อยจากพื้นผิวประตู
Small projection-from-door flat type