มือจับหลังเต่า
TURTLE HANDLES

สแตนเลส ขันยึด CAD

A-1168 ทำจากสแตนเลส

การขันยึดด้วยการยกขึ้น

PAT.PEND.

A-1168

ลักษณะเด่น Feature

- เนื่องจากทำจากสแตนเลสจึงมีความทนต่อความกัดกร่อนสูง
- ปรับการขันยึดประตูได้โดยการหมุนมือจับเพื่อทำให้ชิ้นส่วนสำหรับยึดยกตัวขึ้นในแนวตั้ง
- ในเวลาฉุกเฉินจะสามารถเปิดประตูด้วยมือจับสำหรับฝั่งด้านในได้
- เป็นประเภทปิดสนิทและเหมาะที่สุดสำหรับการขันยึดประตูกันน้ำ

- Corrosion resistance stainless steel is used.
- Stopper plate moves vertically by turning the handle so securing the door can be adjusted.
- The inside handle can open the door in an emergency.
- Airtight type. Suitable for securing the waterproof door.

ข้อมูลจำเพาะ	• มวลผลิตภัณฑ์: 870g • วัสดุ: เหล็กหล่อสแตนเลส (SUS316) • การจัดการผิวหน้า: การขัดเงาละเอียดแบบกระจกเงา
การใช้งาน	• ฝาเปิดขนาดเล็ก/เครื่องสั่น/อุปกรณ์สำหรับงานสภาพแวดล้อม
Specifications	• Mass: 870g • Material: Cast stainless steel (SUS316) • Finish: Mirror surface buffing
Specific-use	• Small hatches, vibration equipment, environment equipment and measuring equipment.

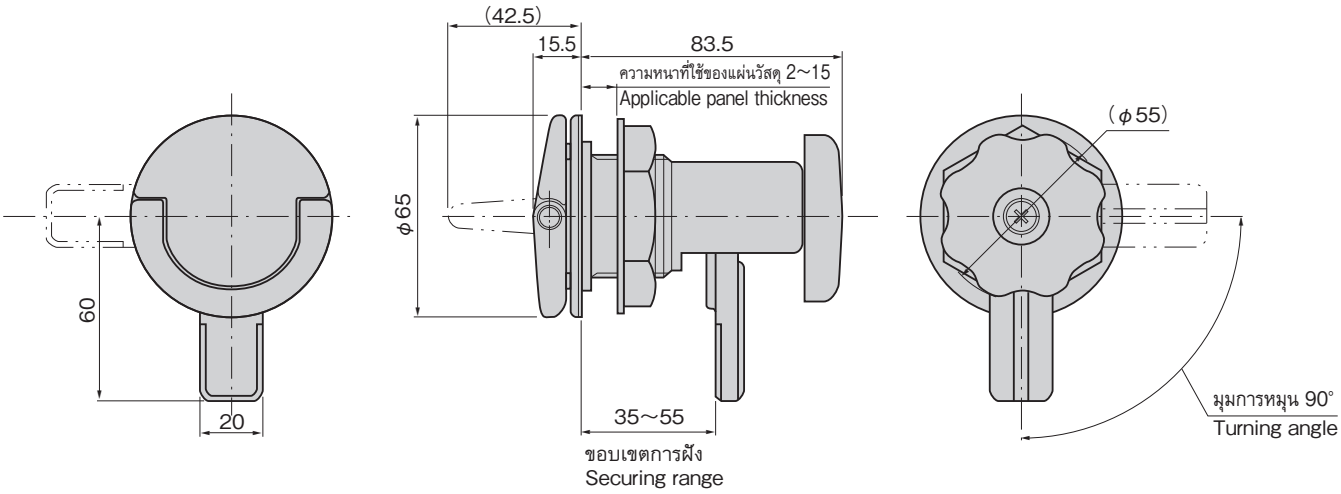

ขนาดการเจาะรูพาแนล
Panel drilling dimensions

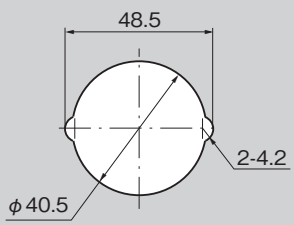

วิธีการติดตั้ง
Installation method

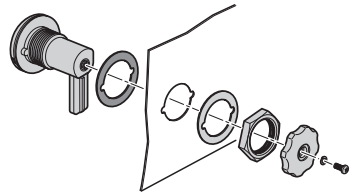

เลขที่สินค้า Product No.	RoHS 10	CAD	รหัส Code
A-1168		2D/3D	03132

● : ผลิตภัณฑ์ที่ได้รับการรับรองตามมาตรฐาน RoHS10
▲ : สามารถรับรองตามมาตรฐาน RoHS10