มือจับแบบเรียบระบบสลัก
LATCH TYPE FLUSH HANDLES

กันน้ำ | ปิดสนิท | เปลี่ยนลูกกุญแจ | CAD

A-542
ทำจากซิงค์อัลลอย

แบบบางที่มีระยะความลึกในแนวนอน 26mm

PAT.PEND.

A-542-3-R

A-542-4-R

กุญแจ No.0200
Key

เลขที่สินค้า Product No.	RoHS 10	CAD	มวลผลิตภัณฑ์ (g) Mass	รหัส Code
A-542-3-L			680	01813
A-542-3-R		2D/3D		01814
A-542-4-L			390	01815
A-542-4-R				01816

● : ผลิตภัณฑ์ที่ได้รับการรับรองตามมาตรฐาน RoHS10
▲ : สามารถรับรองตามมาตรฐาน RoHS10

ลักษณะเด่น Feature

- ดีไซน์ใหม่ที่มีการควบคุมได้ดีและเปิดปิดแบบวันทัช
- มือจับแบบบางที่มีระยะความลึกในแนวนอนถึงใต้พาแนล 26mm
- A-542-3 สามารถปลดล็อคจากภายในได้ด้วย 3 กลไกนิรภัย
- ถอดลูกบิดได้
- A-542-3 เป็นแบบขันแน่น 3 จุด (พร้อมกุญแจ)
- A-542-4 เป็นประเภทกันน้ำแบบขันแน่น 1 จุด (ไม่มีกุญแจ)
- สำหรับเปิดทางขวา/สำหรับเปิดทางซ้าย (ทั้งในแบบและภาพถ่ายเป็นแบบเปิดทางขวาทั้งคู่)

- Easy-to-operate new design and one-touch opening and closing.
- Thin handle. Depth under panel is 26mm.
- Can be unlocked from inside of the door by installing a knob on the back of the main body.
- The knob is removable.
- Waterproof type. A-542-3 is three-point securing. (with key) A-542-4 is one-point securing. (without key)
- The right-hand or left-hand use. (drawings and photos are for the right-hand use)

ข้อมูลจำเพาะ
- วัสดุ: ซิงค์อัลลอย (ZDC)
- การจัดการผิวหน้า: ชุบเซิร์จไลท์โครเมียม (MZCr)
- อุปกรณ์ที่แนบมา: กุญแจ 2 ดอก (A-542-3)

การใช้งาน
- ฝาปิดขนาดเล็กของเครื่องจักรก่อสร้าง ฯลฯ/แผงจ่ายไฟ/แผงควบคุม/รถจัดทำพิเศษ

หมายเหตุ
- กรุณาใช้ก้านเสา ϕ4 กับ A-542-3

Specifications
- Material: Zinc alloy (ZDC)
- Finish: Satellite chrome plating (MZCr)
- Accessories: Two keys (A-542-3)

Specific-use
- Small lids for distribution boards, control boards, specially-equipped vehicles and construction equipment

Remarks
- A-542-3 must use the ϕ4 rod.

〔A-542-3〕

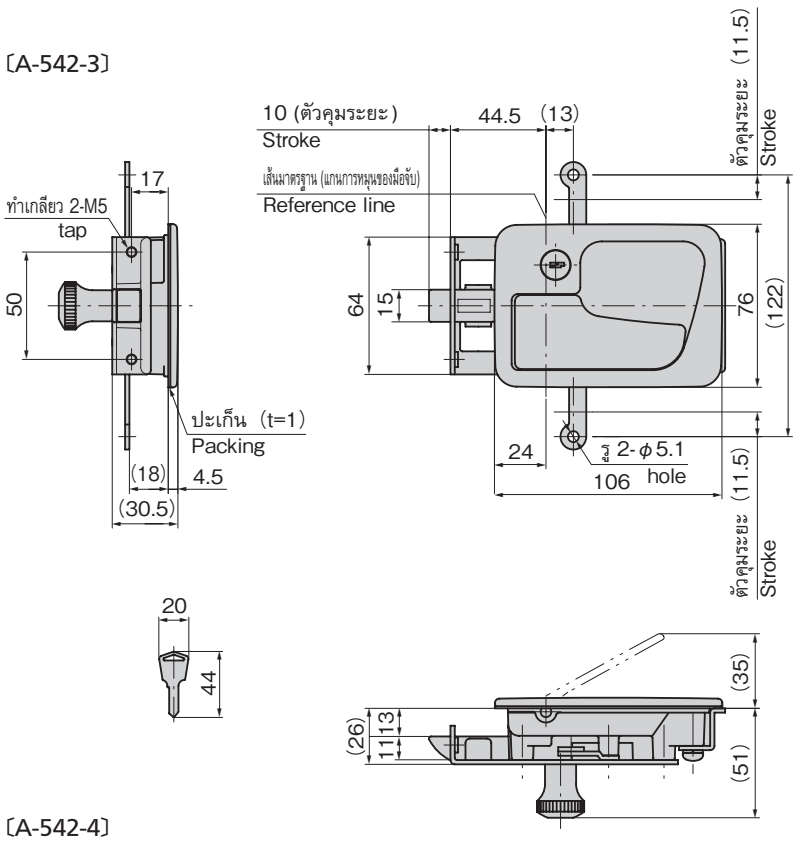

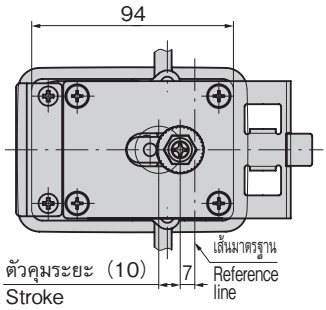

ขนาดการเจาะรูพาแนล
(A-542-3-R)
Panel drilling dimensions

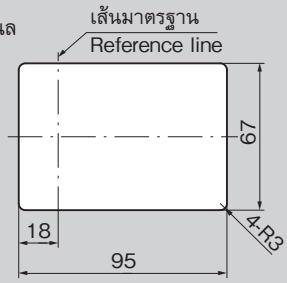

〔A-542-4〕

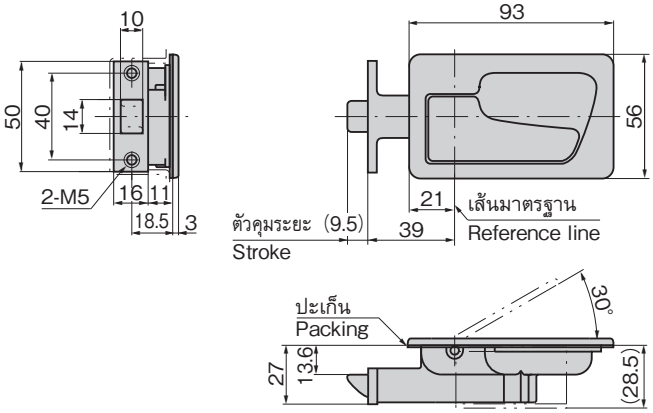
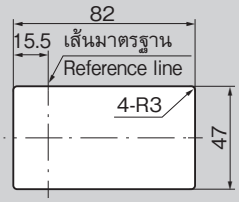
ขนาดการเจาะรูพาแนล
(A-542-4-R)
Panel drilling dimensions