มือจับแบบเรียบและกันน้ำ
WATERPROOF FLUSH HANDLES

กันน้ำ TAK 60 CAD

A-495 · A-496 · A-497
ทำจากซิงค์อัลลอย

มาตรฐานเดียวกันทั้ง 3 ประเภท แข็งแรงที่สุดในซีรีส์แบบแบน PAT.PEND.

A-495-2

A-496-2

กุญแจ No.TAK60
Key

A-497-2

กุญแจ No.0200
Key

ลักษณะเด่น Feature

- เป็นประเภทที่มีความแข็งแรงสูงสุดในซีรีส์มือจับแบน
- ชุบเซิร์จไลท์โครเมียมให้ป้องกันสนิมได้ดีขึ้น (25μm)
- ประเภทกันน้ำ (ใช้โอริงก์/ปะเก็นแบบแผ่น)
- แบบใช้ได้ทั้งซ้ายและขวา (สามารถพลิกชิ้นส่วนสำหรับยึดและแคมเพื่อประกอบได้ทั้งซ้ายและขวา)
- ที่ครอบกุญแจมีอุปกรณ์มาตรฐานคือ TAK60 กุญแจเปลี่ยนได้รุ่นใหม่พร้อมแผ่นปิดกันฝุ่นที่มีการควบคุมที่ยอดเยี่ยม (A-495-TAK60, A-496-TAK60, A-497-TAK60)

- The most powerful of the flush handle series.
- Rustproof satellite chrome plating (25μm)
- Waterproof. (using O-ring and sheet packing)
- For both left-hand and right-hand use. (the left-hand or right-hand use can be changed by reversing the cam and stopper plate)
- The lock comes standard with the TAK60, a new-style reversible key with an easy-to-use dustproof shutter. (A-495-TAK60 ,A-496-TAK60 ,A-497-TAK60)

ข้อมูลจำเพาะ
- วัสดุ: ซิงค์อัลลอย (ZDC)
- การจัดการผิวหน้า: ชุบเซิร์จไลท์โครเมียม (MZCr)
- หมายเลขกุญแจ: TAK60/0200
- อุปกรณ์ที่แนบมา: กุญแจ 2 ดอก/ชุดสกรู/ชิ้นส่วนสำหรับยึด/แผ่นวัสดุติดตั้ง

การใช้งาน
- ตู้ไฟ/แผงจ่ายไฟ/แผงควบคุม

หมายเหตุ
- กรุณาประกอบโดยใช้โรลเลอร์ยูนิตสำหรับก้านเสา (AC-25-RA/RB/RC) ในการขันแน่นประตู
- หากเปลี่ยนสกรูสำหรับยึดติดเป็น (M5×14SW) ก็จะสามารถรองรับความหนาของแผ่นวัสดุที่มีความหนาถึง 4mm ได้
- แนะนำให้ทา 'สารป้องกันการคลายตัว' ที่น็อตสำหรับการติดตั้งชิ้นส่วนสำหรับยึดของผลิตภัณฑ์นี้ เพื่อป้องกันการคลายตัว

Specifications
- Material: Zinc alloy (ZDC)
- Finish: Satellite chrome plating (MZCr)
- Key No.: TAK60·0200
- Accessories: Two keys, stopper plate, screws and installation plate

Specific-use
- Cubicles, power / distribution and control boards.

Remarks
- Use the rod roller unit (AC-25-RA/RB/RC) together for tightening door.
- It can be adapted to a panel thickness of up to 4mm by replacing the screws with M5 X 14SW.
- It is recommended that thread-locking fluid be used to prevent loosening of the mounting screws for the catch.

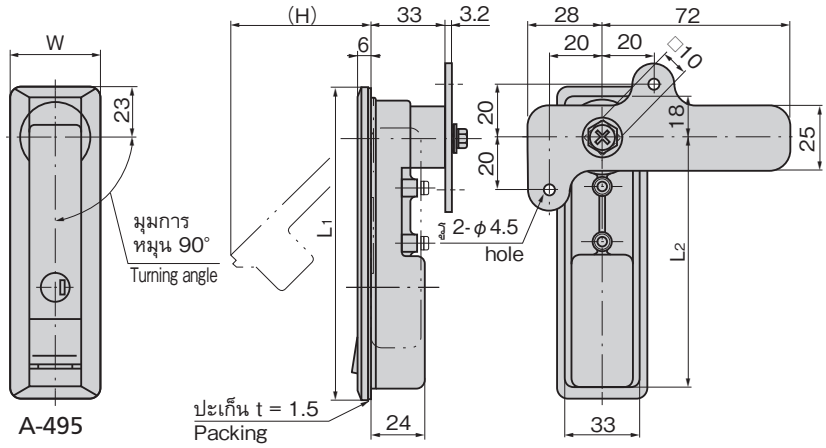

A-495

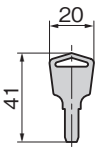

No.TAK60

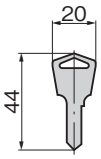

No.0200

ขนาดการเจาะรูพาแนล
Panel drilling dimensions

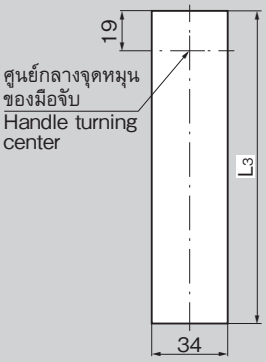

ตัวอย่างการทำงาน Example of operation

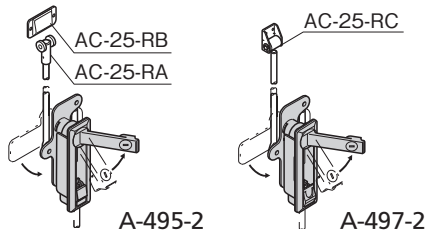

เลขที่สินค้า Product No.	RoHS 10	CAD	หมายเลขกุญแจ Key No.	หมายเหตุ Remarks	L1	L2	L3	W	(H)	ความหนาที่ใช้ของแผ่นวัสดุ Applicable plate thickness	มวลผลิตภัณฑ์ (g) Mass	ชิ้นส่วนสำหรับยึดที่แนบมา Attached stopper plate	รหัส Code
A-495-1-TAK60		2D/3D	TAK60	ปุ่มสวิง Swing button	175	147	166	42	96	0~2.3	800	AC-25-E-1	04118
A-495-1		2D	0200										02677
A-495-2-TAK60	▲	2D/3D	TAK60		142	114	133	40	63		700	AC-25-E-1	04119
A-495-2	▲	2D	0200										01418
A-496-2-TAK60	▲	2D/3D	TAK60	ปุ่มกด Push button							700	AC-25-E-1	04120
A-496-2	▲	2D	0200										01419
A-497-2-TAK60	▲	2D	TAK60	ปุ่มเลื่อน Slide button							700	AC-25-E-1	04121
A-497-2	▲	2D	0200										01420

● : ผลิตภัณฑ์ที่ได้รับการรับรองตามมาตรฐาน RoHS10 ▲ : สามารถรับรองตามมาตรฐาน RoHS10