มือจับโยกเรียบแบบบาง (ประเภทที่มีความสูงจากด้านที่ติดตั้งไปจนถึงชิ้นส่วนสำหรับยึดเท่ากัน) FLUSH HANDLES

A-1464-C ทำจากสแตนเลส | **A-464-C** ทำจากซิงค์อัลลอย

สะดวกในการออกแบบด้วยความสูงเท่ากันที่ 12.5 mm!

PAT.PEND.

สแตนเลส | กันน้ำ | TAK 60 | การเปลี่ยนมาสเตอร์ | เปลี่ยนลูกกุญแจ | CAD

A-464-C-1-1

A-464-C-2-1

กุญแจ No.TAK60 Key

A-464-C มีสีดำด้วย กรุณาติดต่อสอบถาม

ลักษณะเด่น Feature

- มีความเข้ากันได้กับซีรีส์ A-160, A-240 ฯลฯ ในเรื่องขนาดการเจาะรูพาแนล
- ความสูงจากด้านที่ติดตั้งไปจนถึงชิ้นส่วนสำหรับยึดเพียง 12.5mm จึงทำให้ไม่ลำบากในการออกแบบด้านในของแผ่นพาแนลประตู
- แบบใช้ได้ทั้งซ้ายและขวา (สามารถพลิกชิ้นส่วนสำหรับยึดและแคมเพื่อประกอบได้ทั้งซ้ายและขวา)

- Installation is compatible with A-160 and A-240 etc.
- The height of the stopper from the attachment surface is kept to 12.5 mm, to reduce the load on the interior of the panel.
- For both left-hand and right-hand use. (the left-hand or right-hand use can be changed by reversing the cam and stopper plate)

ข้อมูลจำเพาะ
- วัสดุ: A-1464-C: เหล็กหล่อสแตนเลส (SUS304)
  A-464-C: ซิงค์อัลลอย (ZDC)
- การจัดการผิวหน้า:
  A-1464-C: ทำผิวด้านแบบขึ้นเส้นแฮร์ไลน์
  A-464-C: ชุบเซิร์จไลท์โครเมียม (MZCr)
- อุปกรณ์ที่แนบมา: ชิ้นส่วนสำหรับยึด/แผ่นวัสดุติดตั้ง/ชุดสกรู/กุญแจ 2 ดอก

การใช้งาน
- ชั้นวางเซิร์ฟเวอร์/แผงจ่ายไฟ/แผงควบคุม

หมายเหตุ
- มีแบบที่ไม่มีกุญแจอีกด้วย (A-464-C)
- รับผลิตระบบมาสเตอร์, ระบบเปิดได้ด้วยกุญแจหมายเลขเดียวกันตามที่ระบุ, กุญแจต่างกัน, กุญแจ No.0200 ด้วยเช่นกัน กรุณาติดต่อสอบถาม
- แนะนำให้ทา สารป้องกันการคลายตัว ที่น็อตสำหรับการติดตั้งชิ้นส่วนสำหรับยึดของผลิตภัณฑ์นี้เพื่อป้องกันการคลายตัว
- กรุณาขันสกรูสำหรับติดตั้งไม่ให้ชนกับชิ้นส่วนสำหรับยึด

Specifications
- Material: A-1464-C: Cast stainless steel (SUS304)
  A-464-C: Zinc alloy (ZDC).
- Finish: A-1464-C: Hairline finish
  A-464-C: Satellite chrome plating (MZCr).
- Accessories: Stopper plate, fixing plate, screws, two keys

Specific-use
- Server rack, distribution boards, control boards etc.

Remarks
- It is recommended that thread-locking fluid be used to prevent loosening of the mounting screws for the catch.
- Tighten the mounting screws far enough that the catch does not come in contact with them.

A-1464-C-1・2 / A-464-C-1・2

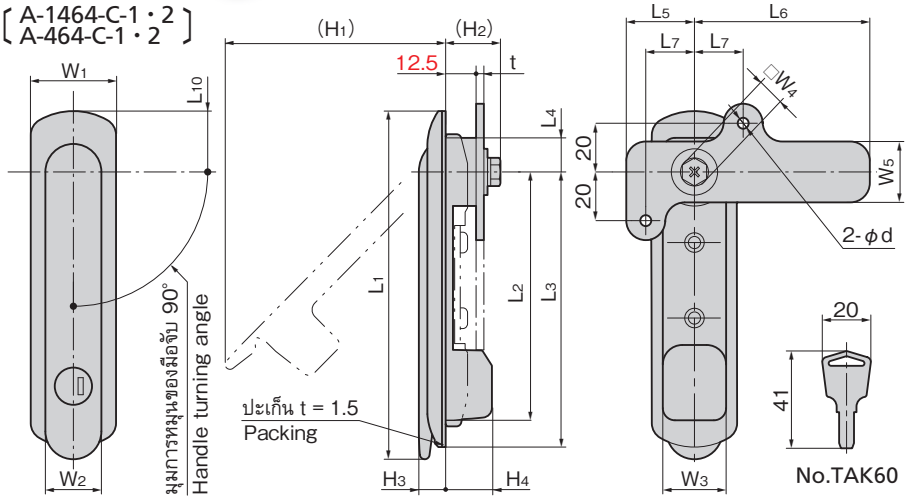

A-1464-C-3 / A-464-C-3

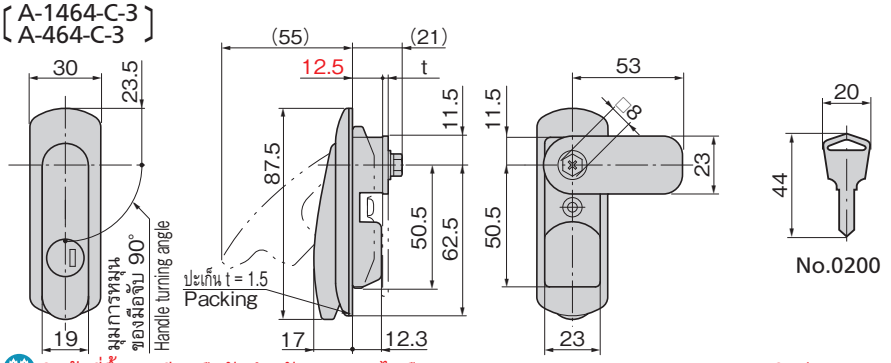

ทนไฟ สินค้าที่ขึ้นทะเบียนมือจับสำหรับประตูทนไฟคือ A-1464-C-2-1-TAK70, 0200 กรุณาติดต่อสอบถาม

เลขที่สินค้า Product No. SUS	เลขที่สินค้า Product No. ZDC	L1	L2	L3	L4	L5	L6	L7	L8	L9	L10	W1	W2	W3	W4	W5	W6	(H1)	(H2)	H3	H4	t SUS	t ZDC	φd	มวลผลิตภัณฑ์ (g) Mass SUS	มวลผลิตภัณฑ์ (g) Mass ZDC
A-1464-C-1-1-TAK60	A-464-C-1-1-TAK60	143	102	113	14	28	72	20	14.5	117	25	36	23	26	10	25	27	91	23	12	19	3	3.2	4.5	520	520
	A-464-C-1-2																									
A-1464-C-2-1-TAK60	A-464-C-2-1-TAK60	121	83.5	95.5	11.5	22	52	15	12	96	23.5	30	19	23	8	24	24	70	21	9.6	20.5	2	2.3	4.2	345	300
	A-464-C-2-2																									
A-1464-C-3-1-TAK60	A-464-C-3-1-TAK60	ดูจากภาพแบบ							12	63	See the drawing						24	ดูจากภาพแบบ				2	2.3		260	235
	A-464-C-3-2																									

เลขที่สินค้า Product No. SUS	เลขที่สินค้า Product No. ZDC	RoHS 10 SUS	RoHS 10 ZDC	CAD SUS	CAD ZDC	ความหนาที่ใช้ของแผ่นวัสดุ (mm) Applicable panel thickness SUS	ความหนาที่ใช้ของแผ่นวัสดุ (mm) Applicable panel thickness ZDC	หมายเหตุ Remarks SUS	หมายเหตุ Remarks ZDC	ชิ้นส่วนสำหรับยึดที่แนบมา Attached stopper plate SUS	ชิ้นส่วนสำหรับยึดที่แนบมา Attached stopper plate ZDC	รหัส Code SUS	รหัส Code ZDC
A-1464-C-1-1-TAK60	A-464-C-1-1-TAK60				2D/3D	0~2.5	0~3.2	มีกุญแจ With lock	มีกุญแจ With lock	AC-1025-E-1	AC-25-E-1	04152	04069
	A-464-C-1-2		▲		2D		0~3.2		ไม่มีกุญแจ Without lock				04005
A-1464-C-2-1-TAK60	A-464-C-2-1-TAK60		▲	2D	2D/3D	0~2.5	0~3.2	มีกุญแจ With lock	มีกุญแจ With lock	ตัวยึดสำหรับสินค้ารหัสนี้โดยเฉพาะ Special stopper plate	AC-25-E-4S	04153	04070
	A-464-C-2-2		▲		2D		0~3.2		ไม่มีกุญแจ Without lock				04006
A-1464-C-3-1-TAK60	A-464-C-3-1-TAK60		▲	2D	2D/3D	0~2.5	0~2.3	มีกุญแจ With lock	มีกุญแจ With lock	AC-1025-53	AC-25-53	04154	04071
	A-464-C-3-2		▲		2D				ไม่มีกุญแจ Without lock				04007

● : ผลิตภัณฑ์ที่ได้รับการรับรองตามมาตรฐาน RoHS10 ▲ : สามารถรับรองตามมาตรฐาน RoHS10
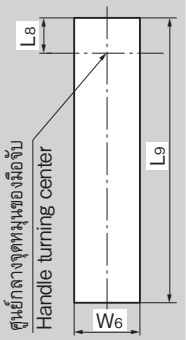
ขนาดการเจาะรูพาแนล Panel drilling dimensions