# มือจับแบนกันน้ำแบบบาง
## THIN WATERPROOF FLUSH HANDLES

กันน้ำ | TAK 60 | เปลี่ยนลูกกุญแจ | CAD

**A-960** ทำจากซิงค์อัลลอย

แก้ไขปัญหาการแข็งตัวเป็นน้ำแข็ง = กลไกการบังคับดันขึ้น แบบบางพิเศษ 11.5mm PAT.PEND.

A-960-1

A-960-3

กุญแจ No.TAK60 Key

กุญแจ No.0200 Key

### ลักษณะเด่น Feature

- ใช้โครงสร้างที่มือจับจะถูกบังคับดันขึ้นถ้าออกแรงกดปุ่ม
- เป็นแบบบางพิเศษที่มีระยะความลึกในแนวนอนจากด้านแผ่นพาแนลจนถึงชิ้นส่วนสำหรับยึดอยู่ที่ 11.5mm
- มีความเข้ากันได้กับ A-480, 490 ในเรื่องขนาดการเจาะรูพาแนล
- ที่ครอบกุญแจมีอุปกรณ์มาตรฐานคือ TAK60 กุญแจเปลี่ยนได้รุ่นใหม่พร้อมแผ่นปิดกันฝุ่นที่มีการควบคุมที่ยอดเยี่ยม (A-960-TAK60)
- ชุบเซิร์จไลท์โครเมียมให้ป้องกันสนิมได้ดีขึ้น (25μm)
- แบบใช้ได้ทั้งซ้ายและขวา (สามารถพลิกชิ้นส่วนสำหรับยึดเพื่อประกอบได้ทั้งซ้ายและขวา)

- The mechanism is incorporated that the handle is forced out by pressing the button.
- Thin type. The distance between panel and stopper plate is only 11.5mm.
- Panel drilling dimensions are same as A-480/490.
- The lock comes standard with the TAK60, a new-style reversible key with an easy-to-use dustproof shutter. (A-960-TAK60)
- Rustproof satellite chrome plating. (25μm)
- For both left-hand and right-hand use. (The left-hand or right-hand use can be changed by reversing the stopper plate)

ข้อมูลจำเพาะ
- วัสดุ: ซิงค์อัลลอย (ZDC)
- การจัดการผิวหน้า: ชุบเซิร์จไลท์โครเมียม (MZCr)
- หมายเลขกุญแจ: TAK60/0200
- อุปกรณ์ที่แนบมา: กุญแจ 2 ดอก/ชุดสกรู/ชิ้นส่วนสำหรับยึดเฉพาะ

การใช้งาน
- ตู้ไฟ/แผงจ่ายไฟ/แผงควบคุม

หมายเหตุ
- กรุณาประกอบโดยใช้โรลเลอร์ยูนิตสำหรับก้านเสา AC-25-RA/RB/RC (หน้า 654) ในการขันแน่นประตู
- รับผลิตระบบเปิดได้ด้วยกุญแจหมายเลขเดียวกันตามที่ระบุและกุญแจต่างกันด้วยเช่นกัน กรุณาติดต่อสอบถาม
- ที่ครอบกุญแจของผลิตภัณฑ์นี้จะใช้ส่วนปลายกุญแจในการควบคุมการทำงาน
- แนะนำให้ทา 'สารป้องกันการคลายตัว' ที่น็อตสำหรับการติดตั้งชิ้นส่วนสำหรับยึดของผลิตภัณฑ์นี้เพื่อป้องกันการคลายตัว

Specifications
- Material: Zinc alloy (ZDC)
- Finish: Satellite chrome plating (MZCr)
- Key No.: TAK60, 0200
- Accessories: Two keys, screws and special stopper plate

Specific use
- Cubicles, power/distribution boards, etc.

Remarks
- Use the rod roller unit AC-25-RA/RB/RC (on page 654) together for tightening door.
- The lock on this product is operated with the tip of the key.
- It is recommended that thread-locking fluid be used to prevent loosening of the mounting screws for the catch.

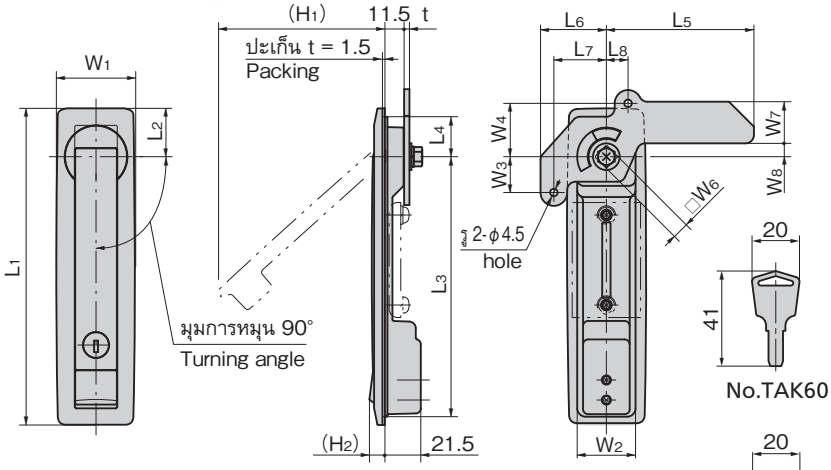


ขนาดการเจาะรูพาแนล
Panel drilling dimensions

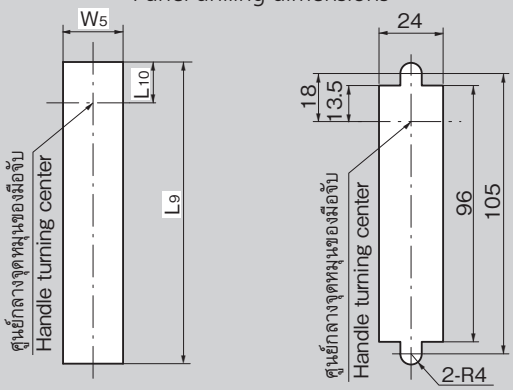


A-960-1・2・3 A-960-4

| เลขที่สินค้า Product No. | หมายเลขกุญแจ Key No. | ชิ้นส่วนสำหรับยึดที่แนบมา Attached stopper plate |
|---|---|---|
| A-960-1-TAK60 | TAK60 | ตัวยึดสำหรับสินค้าชนิดนี้โดยเฉพาะ Special stopper plate |
| A-960-1 | 0200 | |
| A-960-2-TAK60 | TAK60 | |
| A-960-2 | 0200 | |
| A-960-3-TAK60 | TAK60 | |
| A-960-3 | 0200 | |
| A-960-4-TAK60 | TAK60 | |
| A-960-4 | 0200 | |

| เลขที่สินค้า Product No. | RoHS 10 | CAD | L1 | L2 | L3 | L4 | L5 | L6 | L7 | L8 | L9 | L10 | W1 | W2 | W3 | W4 | W5 | □W6 | W7 | W8 | (H1) | H2 | t | ความหนาที่ใช้ของแผ่นวัสดุ Applicable plate thickness | มวลผลิตภัณฑ์ (g) Mass | รหัส Code |
|---|---|---|---|---|---|---|---|---|---|---|---|---|---|---|---|---|---|---|---|---|---|---|---|---|---|---|
| A-960-1-TAK60 | ▲ | | 190 | 29 | 156 | 24 | 88.5 | 39.5 | 31.5 | 13 | 181 | 24.5 | 48 | 35 | 21.5 | 32 | 36 | 10 | 25 | 8 | 100 | 9 | 3.2 | 0~2.3 | 660 | 04122 |
| A-960-1 | ▲ | 2D/3D | | | | | | | | | | | | | | | | | | | | | | | | 01667 |
| A-960-2-TAK60 | ▲ | | 160.5 | 20.5 | 135.5 | 16 | 78 | 29 | 21 | 12 | 153 | 17 | 40 | 31 | 21 | 30 | 32 | | | | 83 | | | | 530 | 04123 |
| A-960-2 | ▲ | 2D/3D | | | | | | | | | | | | | | | | | | | | | | | | 01668 |
| A-960-3-TAK60 | ▲ | | 141 | 16.5 | 121 | 13 | 63 | | | | 135 | 13.5 | 32 | 26 | | | 27 | | | | 70 | | | 0~2.0 | 400 | 04124 |
| A-960-3 | ▲ | 2D/3D | | | | | | | | | | | | | | | | | | | | | | | | 01669 |
| A-960-4-TAK60 | ▲ | 2D | 117 | 24 | 82 | | 61.5 | 27 | | 15 | | | 30 | 23 | | 26 | | 8 | 20 | 12 | 45 | 10 | 2.3 | | 280 | 04125 |
| A-960-4 | ▲ | 2D/3D | | | | | | | | | | | | | | | | | | | | | | | | 03206 |

● : ผลิตภัณฑ์ที่ได้รับการรับรองตามมาตรฐาน RoHS10 ▲ : สามารถรับรองตามมาตรฐาน RoHS10