มือจับเข้ามุมสำหรับการปิดสนิท
CORNER HANDLES FOR AIRTIGHTNESS

เปลี่ยนลูกกุญแจ CAD **FA-616** ทำจากซิงค์อัลลอย

PAT.PEND.

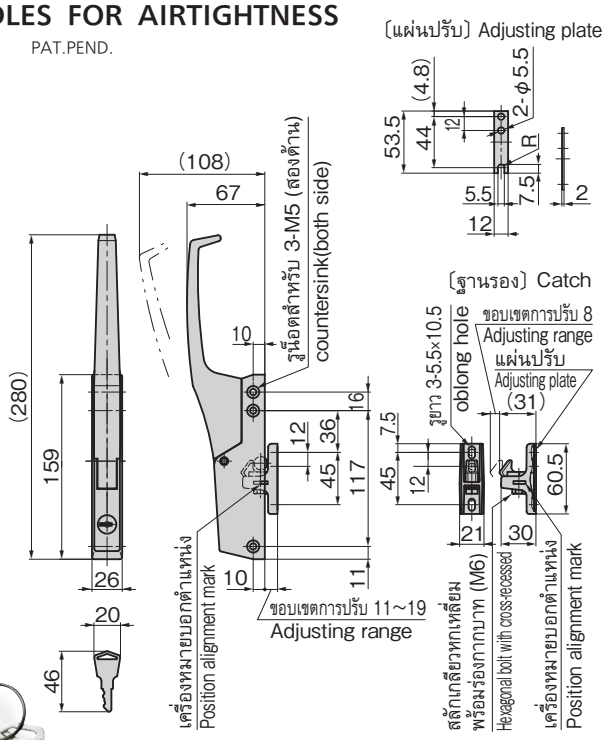

FA-616
พร้อมกุญแจ

กุญแจ No.0350
Key

เลขที่สินค้า Product No.	RoHS 10	CAD	มวลผลิตภัณฑ์ (g) Mass	รหัส Code
FA-616 พร้อมกุญแจ With lock		2D	830	60025
FA-616 ไม่มีกุญแจ Without lock		2D		60026

● : ผลิตภัณฑ์ที่ได้รับการรับรองตามมาตรฐาน RoHS10
▲ : สามารถรับรองตามมาตรฐาน RoHS10

ลักษณะเด่น Feature

- เป็นแบบราคาประหยัดที่นิยมใช้กันมากที่สุด
- ฐานรองจะสามารถปรับแต่งตำแหน่งติดตั้ง และระยะในการขันได้อย่างละเอียด
- สามารถใช้งานในสภาพอุณหภูมิสูงอย่างเตาอบได้
- แบบใช้ได้ทั้งซ้ายและขวา

- The most popular economy type.
- Catch installing position and tightening margin can be adjusted.
- Can be used for high-temperature ovens etc.
- For both left-hand and right-hand use.

ข้อมูลจำเพาะ
- วัสดุ: ซิงค์อัลลอย (ZDC)
- การจัดการผิวหน้า: ชุบโครเมียม (MZCr)
- อุปกรณ์ที่แนบมา: กุญแจ 2 ดอก/ฐานรอง

การใช้งาน
- สำหรับประตูขนาดกลางและขนาดใหญ่น้ำหนักเบา เช่น อุปกรณ์สำหรับใช้ในครัว อุปกรณ์สำหรับการแพทย์ เครื่องมือทดสอบ

หมายเหตุ
- กุญแจสามารถถอดเปลี่ยนกับกุญแจ No.0200 ได้
- รับผลิตหมายเลขกุญแจตามที่ระบุด้วยเช่นกัน
- ⚠ ไม่สามารถปลดล็อคได้จากภายใน โปรดเลือกใช้อุปกรณ์ที่มีตัวช่วยหลบหนี หากใช้ประเภทวอล์กอิน

Specifications
- Material: Zinc alloy (ZDC)
- Finish: Chrome plating (MZCr)
- Accessories: Two keys and catch

Specific-use
- Middle-sized or lightweight large doors for kitchen, medical or inspection equipment

Remarks
- Key can be changed with No.0200 key.
- Your specified key No. is available.
- ⚠ Cannot be unlocked from inside. Select the product with escape device for the walk-in type.

มีฐานรองกลับด้านเช่นกัน
Reverse catch is also available.

มือจับเข้ามุมสำหรับการปิดสนิท
CORNER HANDLES FOR AIRTIGHTNESS

เปลี่ยนลูกกุญแจ CAD **FA-614** ทำจากซิงค์อัลลอย

PAT.PEND.

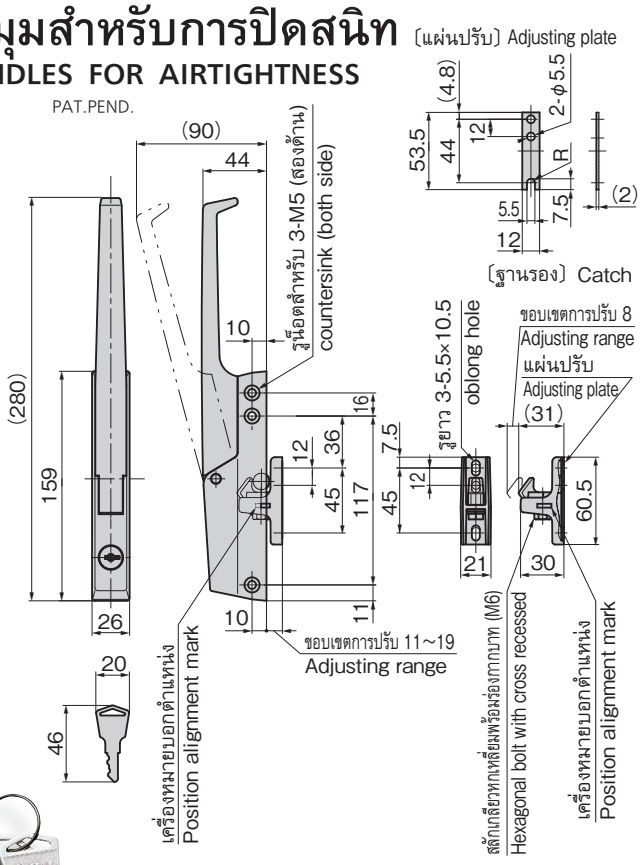

FA-614

กุญแจ No.0350
Key

เลขที่สินค้า Product No.	RoHS 10	CAD	มวลผลิตภัณฑ์ (g) Mass	รหัส Code
FA-614		2D	755	60024

● : ผลิตภัณฑ์ที่ได้รับการรับรองตามมาตรฐาน RoHS10
▲ : สามารถรับรองตามมาตรฐาน RoHS10

ลักษณะเด่น Feature

- เป็นแบบราคาประหยัดที่นิยมใช้กันมากที่สุด
- ฐานรองจะสามารถปรับแต่งตำแหน่งติดตั้ง และระยะในการขันได้อย่างละเอียด
- สามารถใช้งานในสภาพอุณหภูมิสูงอย่างเตาอบได้
- แบบใช้ได้ทั้งซ้ายและขวา

- The most popular economy type.
- Catch installing position and tightening margin can be adjusted.
- Can be used for high-temperature ovens.
- For both left-hand and right-hand use.

ข้อมูลจำเพาะ
- วัสดุ: ซิงค์อัลลอย (ZDC)
- การจัดการผิวหน้า: ชุบโครเมียม (MZCr)
- อุปกรณ์ที่แนบมา: กุญแจ 2 ดอก/ฐานรอง

การใช้งาน
- สำหรับประตูขนาดกลางและขนาดใหญ่น้ำหนักเบา เช่น อุปกรณ์สำหรับใช้ในครัว อุปกรณ์สำหรับการแพทย์ เครื่องมือทดสอบ

หมายเหตุ
- กุญแจสามารถถอดเปลี่ยนกับกุญแจ No.0200 ได้
- รับผลิตหมายเลขกุญแจตามที่ระบุด้วยเช่นกัน
- ⚠ ไม่สามารถปลดล็อคได้จากภายใน โปรดเลือกใช้อุปกรณ์ที่มีตัวช่วยหลบหนี หากใช้ประเภทวอล์กอิน

Specifications
- Material: Zinc alloy (ZDC)
- Finish: Chrome plating (MZCr)
- Accessories: Two keys and catch

Specific-use
- Middle-sized or lightweight large doors for kitchen, medical or inspection equipment

Remarks
- Key can be changed with No.0200 key.
- Your specified key No. is available.
- ⚠ Cannot be unlocked from inside. Select the product with escape device for the walk-in type.

มีฐานรองกลับด้านเช่นกัน
Reverse catch is also available.