ฐานรองสำหรับการหลบหนีฉุกเฉิน
EMERGENCY KNOB FASTENERS WITH CATCHES

CAD **FA-601S-5**
ทำจากซิงค์อัลลอย

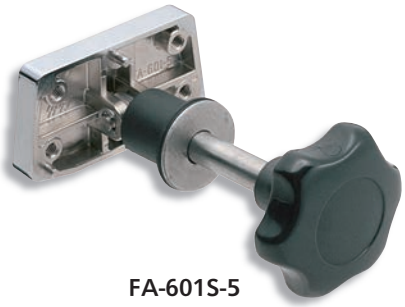

FA-601S-5

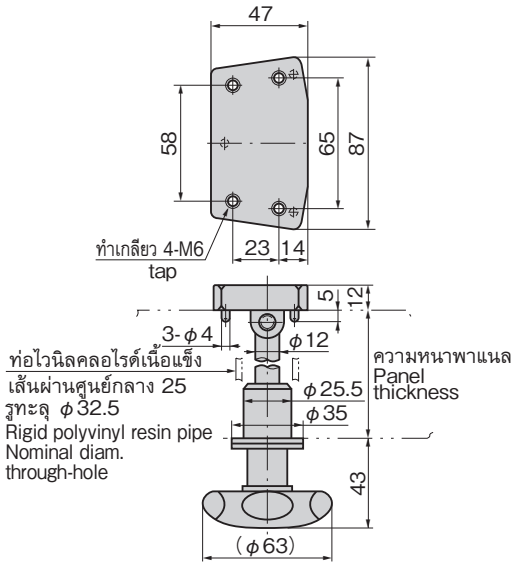

ขนาดการเจาะรูพาแนล
Panel drilling dimensions

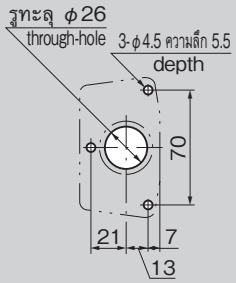

สติกเกอร์อธิบายอุปกรณ์หลบหนีฉุกเฉิน
Emergency knob explanation sticker

ลักษณะเด่น Feature

- มีกลไกอุปกรณ์ความปลอดภัยสำหรับหลบหนีถึงสองชั้นทั้งมือจับและฐานรองเพื่อป้องกันอุบัติเหตุถูกขังไว้ภายใน
- To prevent accident by shut-up both handles and bases are equipped with the safety device. (Double safety escape mechanism)

ข้อมูลจำเพาะ
- วัสดุ: แท่นรอง: ซิงค์อัลลอย (ZDC)
  ลูกบิด: พอลิเอไมด์ 66 (PA66)
  วัสดุเหล็กแบบฟรีคัตติ้งรีดสำหรับโครงสร้างทั่วไป (SS)
- การจัดการผิวหน้า: แท่นรอง: ชุบโครเมียม (MZCr)

การใช้งาน
- ตู้แช่เย็นแช่แข็งแบบวอล์กอิน

กำหนดส่งมอบ
- สินค้ามาตรฐาน...กรุณาติดต่อสอบถามถึงกำหนดส่งมอบ

หมายเหตุ
- มีตัวคั่น 10mm สำหรับ FA-601S-5 ด้วย
- รับผลิตลูกบิดที่ทำจากสแตนเลสด้วยเช่นกัน

Specifications
- Material: Base: Zinc alloy (ZDC)
  Knob: Polyamide 66 (PA66) and rolled steel for general structure (SS)
- Finish: Base: Chrome plating (MZCr)

Specific use
- Walk-in type cold storage boxes

Remarks
- The 10mm spacer for FA-601S-5/FA602S-3 is available.

①ก้านกระทุ้งนิรภัยในห้องเก็บของ
ประตูจะเปิดออกเมื่อออกแรงดันประตู (หากนำไปใช้แทนมือจับสำหรับดึง จะก่อให้เกิดความเสียหายได้)
②ฐานรองสำหรับการหลบหนีฉุกเฉิน
(ห้ามใช้เว้นแต่ในเวลาฉุกเฉินเท่านั้น)
เวลาฉุกเฉินให้หมุนมือจับไปทางซ้ายประมาณ 6 ครั้งและกดแรงๆ ก็จะปลดล็อคได้ หลังจากปลดล็อคแล้ว ประตูจะเปิดออกเมื่อออกแรงดัน
1.Inside safety push rod
Strongly push the rod to open the door. (Using the push rod instead of pull causes damage.)
2.Emergency escape catch(Prohibited except for an emergency)
To unlock in an emergency, turn the handle about six counterclockwise and press it. After unlocking, push the door to open it.

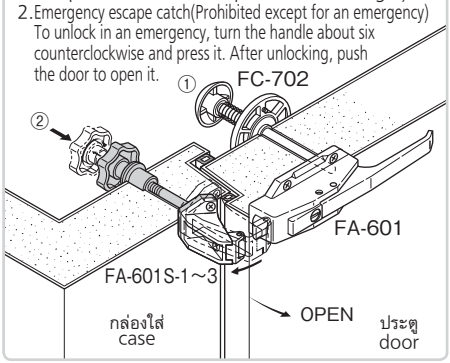

เลขที่สินค้า Product No.	RoHS 10	CAD	ความหนาพาแนลของกล่องใส่ Case panel thickness	ฐานรองที่ใช้ Applicable catch	มือจับที่ใช้ Applicable handle	มวลผลิตภัณฑ์ (g) Mass	รหัส Code
FA-601S-5-1		2D	90mmสำหรับ exclusive	FA-601S-1～3	FA-601	420	60006
FA-601S-5-2		2D	100mmสำหรับ exclusive			420	60007
FA-601S-5-3		2D	130mmสำหรับ exclusive			450	60008

● : ผลิตภัณฑ์ที่ได้รับการรับรองตามมาตรฐาน RoHS10 ▲ : สามารถรับรองตามมาตรฐาน RoHS10

ฐานรองสำหรับการหลบหนีฉุกเฉิน
EMERGENCY KNOB FASTENERS WITH CATCHES

CAD **FA-602S-3**
ทำจากซิงค์อัลลอย

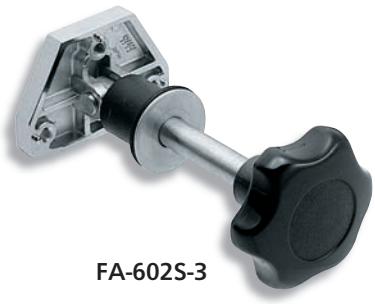

FA-602S-3

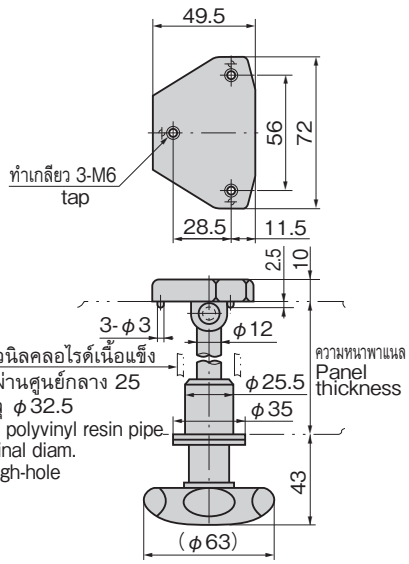

ขนาดการเจาะรูพาแนล
Panel drilling dimensions

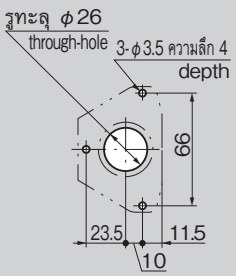

ลักษณะเด่น Feature

- มีกลไกอุปกรณ์ความปลอดภัยสำหรับหลบหนีถึงสองชั้นทั้งมือจับและฐานรองเพื่อป้องกันอุบัติเหตุถูกขังไว้ภายใน
- To prevent accident by shut-up both handles and bases are equipped with the safety device. (Double safety escape mechanism)

ข้อมูลจำเพาะ
- วัสดุ: แท่นรอง: ซิงค์อัลลอย (ZDC)
  ลูกบิด: พอลิเอไมด์ 66 (PA66)
  วัสดุเหล็กแบบฟรีคัตติ้งรีดสำหรับโครงสร้างทั่วไป (SS)
- การจัดการผิวหน้า: แท่นรอง: ชุบโครเมียม (MZCr)

การใช้งาน
- ตู้แช่เย็นแช่แข็งแบบวอล์กอิน

หมายเหตุ
- มีตัวคั่น 10mm สำหรับ FA-602S-3 ด้วย

Specifications
- Material: Base: Zinc alloy (ZDC).
  Knob: Polyamide 66 (PA66) and rolled steel for general structure (SS)
- Finish: Base: Chrome plating (MZCr)

Specific use
- Walk-in type cold storage boxes

Remarks
- The 10mm spacer for FA-601S-5/FA602S-3 is available.

เลขที่สินค้า Product No.	RoHS 10	CAD	ความหนาพาแนลของกล่องใส่ Case panel thickness	ฐานรองที่ใช้ Applicable catch	มือจับที่ใช้ Applicable handle	มวลผลิตภัณฑ์ (g) Mass	รหัส Code
FA-602S-3-1			45mmสำหรับ exclusive	FA-602S-1～2	FA-602	310	60012
FA-602S-3-2		2D	100mmสำหรับ exclusive			360	60013

● : ผลิตภัณฑ์ที่ได้รับการรับรองตามมาตรฐาน RoHS10 ▲ : สามารถรับรองตามมาตรฐาน RoHS10