LHT 提灯式VP吊バンド タン付 ／ LH タン無し

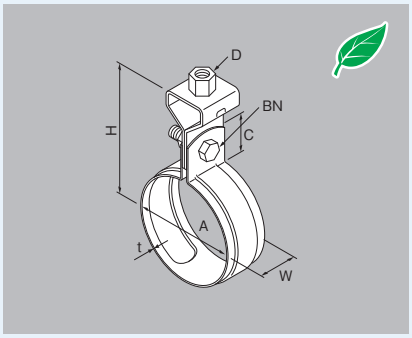

- 本製品は塩ビ管用吊配管金具です。
- Ⓜ型番末尾は、スーパーMを採用しています。(P.54参照)
- 125A以上は中央に盛上りのない平板鋼板製となります。
- 125A～300AにはW1/2タンセット品もご用意しています。
- 本製品はACドレンパイプにも適合しています。
- 入数の(　)内数字は小袋入数になります。
- 200A以上のタン無しは納期確認をお願いします。

材質	ユニクロ(U)	ドブメッキ(Z)	ステンレス(S)
型番	LHT	Z-LHT	S-LHT

型番	呼び径 A	適合管径	板幅 W	板厚 t U	板厚 t Z	板厚 t S	吊ボルト D	締付 BN	C	H	入数	納期確認 U	納期確認 Z	納期確認 S
LHT13VPⓂ🍃	13	18								65	160(10)		※	
LHT16VPⓂ🍃	16	22								67	140(10)		※	
LHT20VPⓂ🍃	20	26								69	120(10)		※	
LHT25VPⓂ🍃	25	32	25					M6×22		72	180(10)		※	
LHT30VPⓂ🍃	30	38		0.8	0.8	0.8			28	75	200(10)		※	
LHT40VPⓂ🍃	40	48								80	140(10)		※	
LHT50VPⓂ🍃	50	60								86	140(10)		※	
LHT65VPⓂ🍃	65	76								94	80(10)		※	
LHT75VPⓂ🍃	75	89								101	60(10)		※	
LHT100VPⓂ🍃	100	114		1.0	1.0	1.0	W3/8	M8×28		113	40(10)		※	
LHT125VPⓂ🍃	125	140								131	30		※	
LHT150VPⓂ🍃	150	165								144	20		※	
LHT200VP	200	216	32	2.0	2.0	2.0			33	170	20		※	
LHT250VP	250	267						M8×25		196	20		※	
LHT300VP	300	318								221	15		※	
LHT30VP32Ⓜ🍃	32W×30	38								75	200(10)		※	
LHT40VP32Ⓜ🍃	32W×40	48		0.8	0.8	0.8		M6×22	28	80	140(10)		※	
LHT50VP32Ⓜ🍃	32W×50	60								86	100(10)		※	

🍃マークのユニクロはRoHS対応となります。(ドブメッキはRoHS対応ではありません。)

LHT 提灯式CUデップ吊バンド タン付 ／ LH タン無し

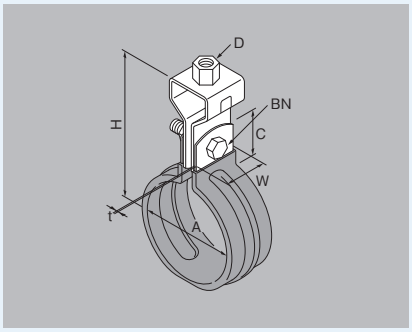

- 本製品は裸銅管用吊配管金具です。
- 管表面の保護と電蝕防止絶縁性に優れた製品です。
- SUS430製提灯吊に軟質塩ビをデッピングしています。
- タンバックル、ボルトナットはユニクロメッキ製ですが、ステンレス製も承ります。

⚠通常タイプは、常温60℃までの配管用です。

材質	~~ユニクロ(U)~~	~~ドブメッキ(Z)~~	~~ステンレス(S)~~	SUS430 (430)
型番	~~LHT~~	~~Z-LHT~~	~~S-LHT~~	

型番	呼び径 A	適合管径	板幅 W	板厚 t 430	吊ボルト D	締付 BN	C	H	入数	納期確認 430
LHT12CUD	10	12.7						61	300	
LHT15CUD	15	15.88						63	300	
LHT19CUD	19	19.05						65	300	
LHT22CUD	20	22.22						66	250	
LHT25CUD	25.4	25.4		0.6		M6×25		68	250	
LHT28CUD	25	28.58	25		W3/8		25	70	250	
LHT34CUD	32	34.92						73	200	
LHT41CUD	40	41.28						76	180	
LHT53CUD	50	53.98						82	150	
LHT66CUD	65	66.68						88	100	
LHT79CUD	80	79.38		0.8		M8×25		95	60	
LHT104CUD	100	104.78						107	50	