TJ-4

カラーボールは本体色を表しています。

R　B

■仕様

定格	30V-3A
耐電圧	1000V（1分間）
絶縁抵抗	DC500V,100MΩ以上
パネル取付方式	ナット締め付け
ナット締付けトルク	0.5N･m以下
ナット二面幅	10mm
主絶縁材	ポリカーボネート
本体色	R（赤）、B（黒）
適合商品	TJ-560、TJ-2167

■寸法図

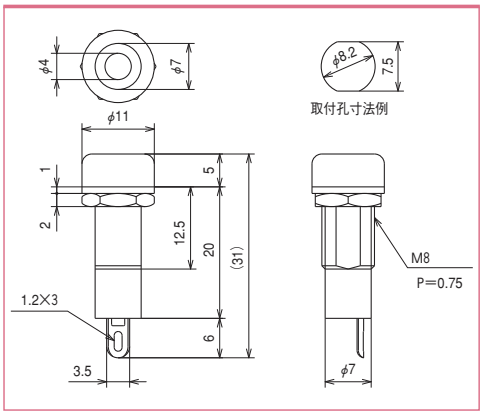

発注型番▶

TJ-4- 本体色

ご注文例▶

TJ-4-R（赤でご注文の場合）

TJ-563

カラーボールは本体色を表しています。

B　R　BL　Y　G　W

■仕様

定格	30V-3A
耐電圧	AC500V（1分間）
絶縁抵抗	DC500V,50MΩ以上
パネル取付方式	ナット締め付け
取付板厚	2.5mm（MAX）
ナット二面幅	8.0mm
主絶縁材	ポリカーボネート
本体色	B（黒）、R（赤）、BL（青）、Y（黄）、G（緑）、W（白）
適合商品	TJ-560、TJ-2167

■寸法図

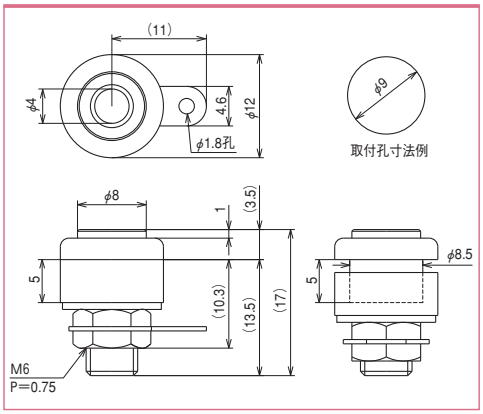

発注型番▶

TJ-563- 本体色

ご注文例▶

TJ-563-R（赤でご注文の場合）

TJ-1097

カラーボールは本体色を表しています。

B　R　BL　Y　G　W

■仕様

定格	125V-5A
主絶縁材	ハイインパクトスチロール
本体色	B（黒）、R（赤）、BL（青）、Y（黄）、G（緑）、W（白）

■寸法図

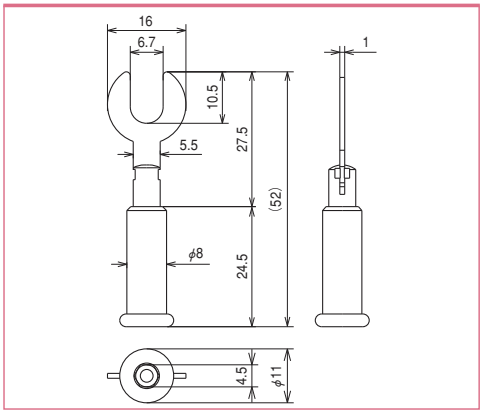

発注型番▶

TJ-1097- 本体色

ご注文例▶

TJ-1097-R（赤でご注文の場合）

掲示板 サトパーツ