TJ-10-B

カラーボールは本体色を表しています。

● R ● B

■仕様

定格	30V-5A
耐電圧	AC1000V(1分間)
絶縁抵抗	DC500V,100MΩ以上
パネル取付方式	ナット締め付け
ナット締付けトルク	0.3N･m以下
ナット二面幅	8.0mm
主絶縁材	ナイロン6
本体色	R(赤)、B(黒)

■寸法図

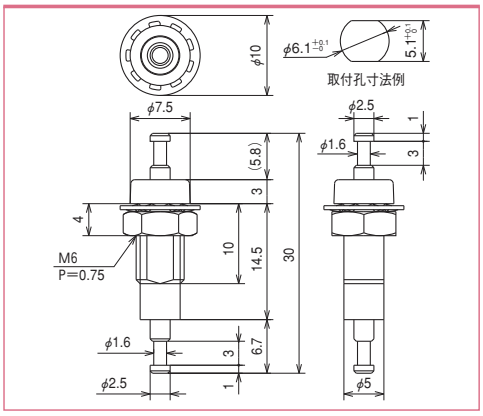

発注型番▶

TJ-10-B- 本体色

ご注文例▶

TJ-10-B-R(赤でご注文の場合)

TJ-10-C

カラーボールは本体色を表しています。

● R ● B

■仕様

定格	30V-5A
耐電圧	AC1000V(1分間)
絶縁抵抗	DC500V,100MΩ以上
パネル取付方式	ナット締め付け
ナット締付けトルク	0.3N･m以下
ナット二面幅	8.0mm
主絶縁材	ナイロン6
本体色	R(赤)、B(黒)
適合商品	TJ-2090、TJ-2-P

■寸法図

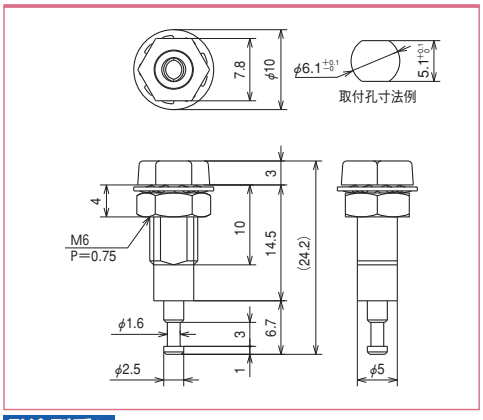

発注型番▶

TJ-10-C- 本体色

ご注文例▶

TJ-10-C-R(赤でご注文の場合)

TJ-10-D

カラーボールは本体色を表しています。

● R ● B

■仕様

定格	30V-5A
耐電圧	AC1000V(1分間)
絶縁抵抗	DC500V,100MΩ以上
パネル取付方式	ナット締め付け
ナット締付けトルク	0.3N･m以下
ナット二面幅	8.0mm
主絶縁材	ナイロン6
本体色	R(赤)、B(黒)

■寸法図

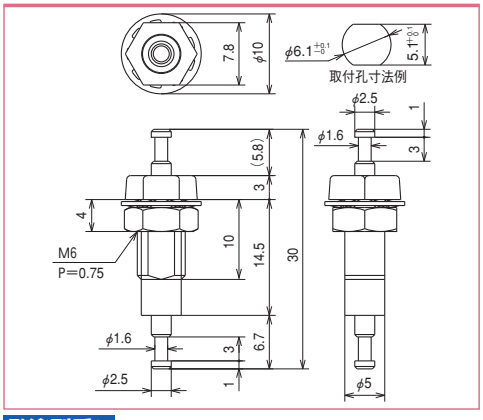

発注型番▶

TJ-10-D- 本体色

ご注文例▶

TJ-10-D-R(赤でご注文の場合)