K-75

■仕様

サイズ	L,M
本体材質	フェノール
本体色	B(黒)
推奨適合工具	L:六角棒スパナ　呼び2 M:マイナスドライバー
商品概要	①止めネジ:M4(L)、M3.5(M)

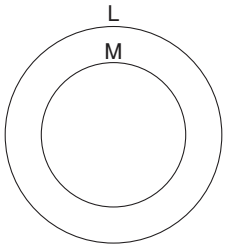

最大径実寸法

■寸法図

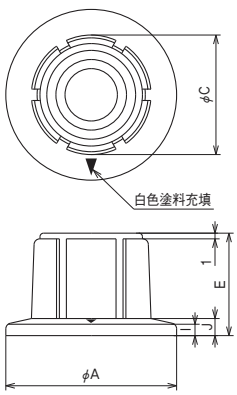

寸法表

	φA	φB	φC	φD	E
L	30	13.6	21	18	18
M	20	10.65	14	12	12

	F	G	H	I	J
L	15	6.25	3	2	3
M	10	5.25	1.8	1.5	2

発注型番▶

K-75- サイズ

ご注文例▶

K-75-M（Mサイズでご注文の場合）

K-90

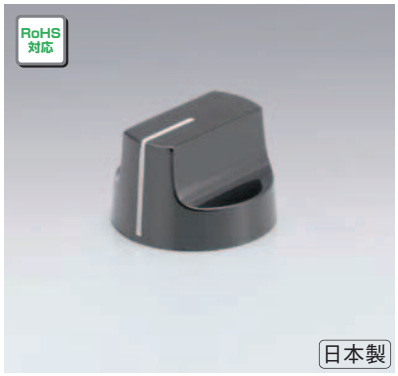

■仕様

サイズ	L,M,S
本体材質	フェノール
本体色	B(黒)
推奨適合工具	L:六角棒スパナ　呼び2 M,S:六角棒スパナ　呼び1.5
商品概要	①止めネジ:M4(L)、M3.5(M,S)

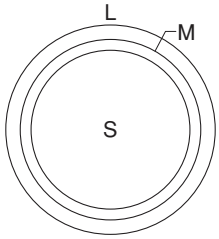

最大径実寸法

■寸法図

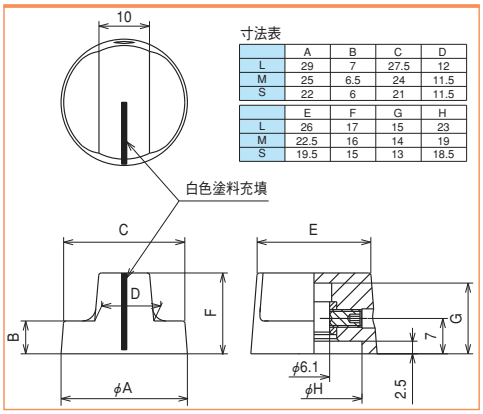

寸法表

	A	B	C	D
L	29	7	27.5	12
M	25	6.5	24	11.5
S	22	6	21	11.5

	E	F	G	H
L	26	17	15	23
M	22.5	16	14	19
S	19.5	15	13	18.5

発注型番▶

K-90- サイズ

ご注文例▶

K-90-M（Mサイズでご注文の場合）

K-2056

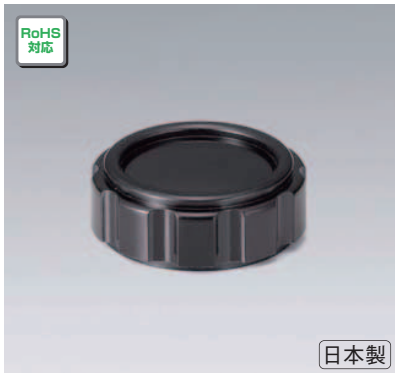

■仕様

本体材質	フェノール
本体色	B(黒)
推奨適合工具	六角棒スパナ　呼び1.5
商品概要	①止めネジ:M3.5

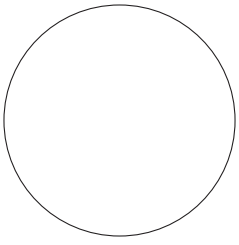

最大径実寸法

■寸法図

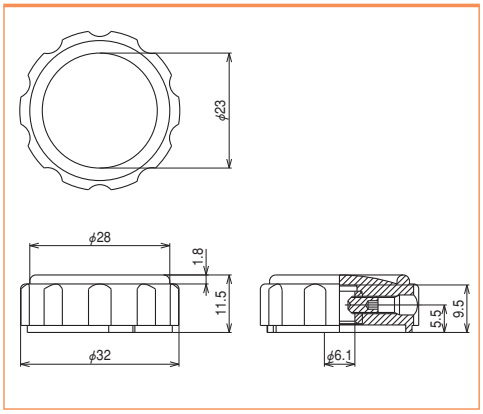

発注型番▶

K-2056

ご注文例▶

K-2056