RoHS 対応

DC ギヤードモータ
DC GEARED MOTOR

MODEL **SS40E2**

■B形ウォーム減速機付DCギヤードモータ
MODEL B WORM DC GEARED MOTOR　　SS40E2-B-□

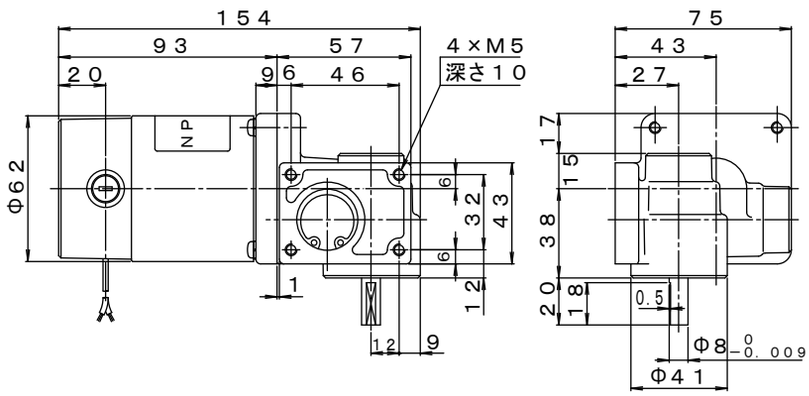

質量 Mass　1.2Kg

形式名 Model SS40E2	回転速度 Speed	定格トルク Rated Torque		定格電流 Rated Current		
	(rpm)	(N・m)	(kgf・cm)	12V (A)	24V (A)	100V (A)
-B-125	20	0.98	(10)	1.6	0.8	0.2
-B-300	8			0.8	0.4	0.1
-B-625	4			0.8	0.4	0.1

■U2形ウォーム減速機付DCギヤードモータ
MODEL U2 WORM DC GEARED MOTOR　　SS40E2-U2□-□

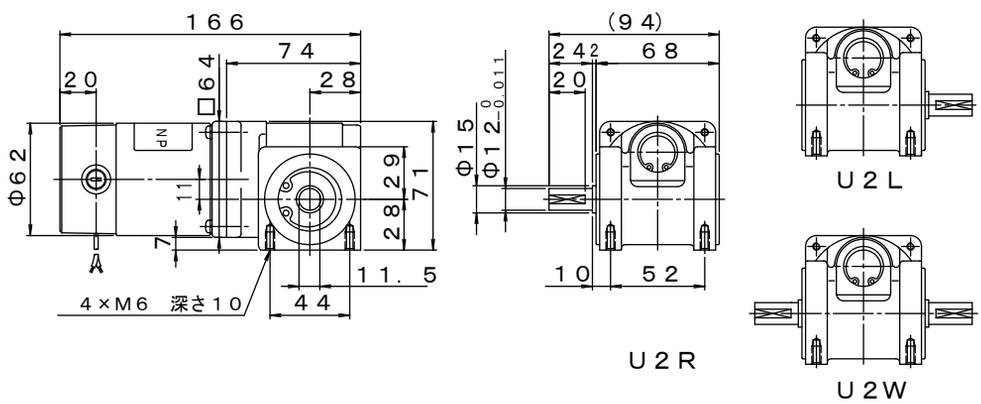

質量 Mass　1.5Kg

形式名 Model SS40E2	回転速度 Speed	定格トルク Rated Torque		定格電流 Rated Current		
	(rpm)	(N・m)	(kgf・cm)	12V (A)	24V (A)	100V (A)
-U2□-28	90	1.1	(11)	3.0	1.4	0.33
-U2□-48	52	1.8	(18)	3.0	1.4	0.33
-U2□-60	40	2.0	(20)	3.2	1.4	0.33
-U2□-120	20	2.0	(20)	1.8	0.9	0.2

注記、U2□-28とU2□-48は出力軸から回すことができます。（使用例：自動ドアなど）

本カタログ記載の内容は予告なく変更させていただく場合がありますのでご了承下さい。　Content of this catalogue is subject to change without notice.

澤村電気工業株式会社　〒224-0054　神奈川県横浜市都築区佐江戸町181番地　TEL (045)938-0891　FAX (045)935-7951
URL　http://www.sawamura.co.jp/　E-mail　info@sawamura.co.jp