■外形図（単位 mm）

●リニアヘッド／モーター

品名	ストローク mm	ラック全長L mm	質量（ラック質量を含む） kg	ラック質量 kg
OLF(B)□N-1R□	100	160.2	0.56	0.05
OLF(B)□N-2R□	200	260.7	0.6	0.09

ご注意
●ドグを使用した場合、ストロークがとれなくなるものもあります。

◇**OLFタイプ**　ラックモジュール0.5　圧力角20°
CAD D026

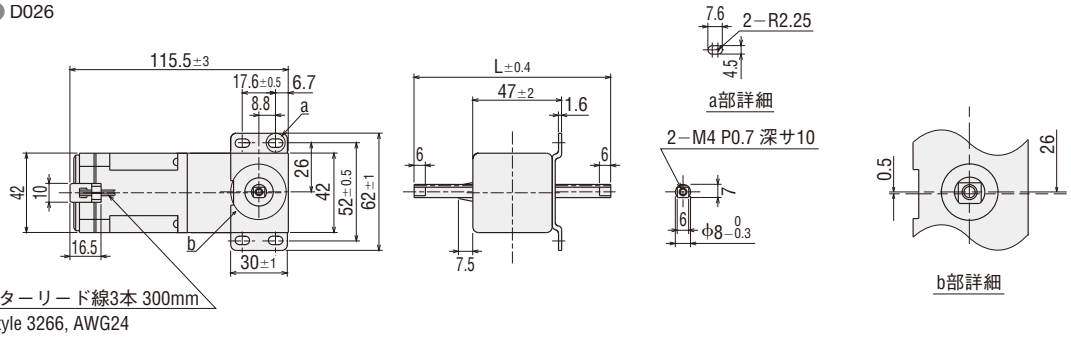

◇**OLBタイプ**　ラックモジュール0.5　圧力角20°
CAD D025

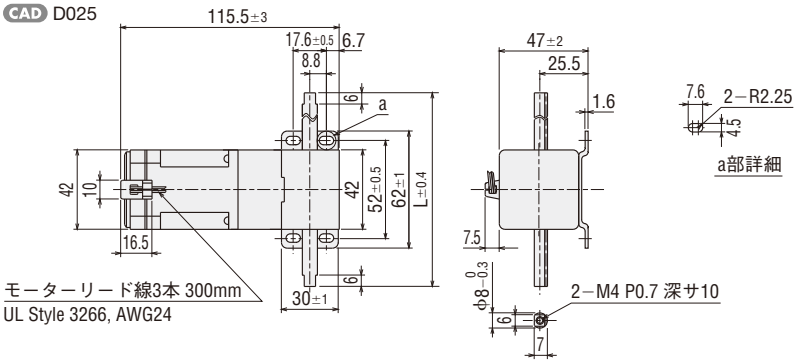

●コンデンサ（付属品）

◇コンデンサ外形寸法（mm）

リニアヘッド品名	コンデンサ品名	A	B	C	D	E	質量 g
OLF(B)□N-□RA	CH18	33.5	12.5	24	43.5	11.5	25
OLF(B)□N-□RC	CH04B						

●コンデンサキャップはオプションでご用意しています。 コンデンサキャップ ➜ E-78ページ

◇コンデンサ

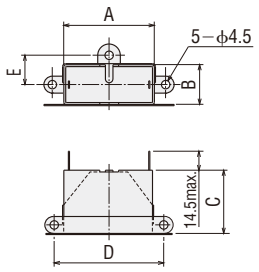

●品名中の□には、基本速度を表す数字が入ります。
品名中の□には、ストロークを表す数字が入ります。

■接続と運転

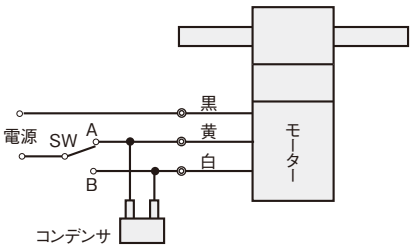

●SWを切り替えて、ラック動作方向を変えてください。
●ラックを停止、逆転をさせるためにラックに取り付けるドグ（オプション ➜ E-97ページ）、リミットスイッチなどが必要です。

品名	スイッチ	ラックの動作方向
OLF(B)5N-□R□	A側	左／下
	B側	右／上
OLF(B)10N-□R□	A側	右／上
OLF(B)20N-□R□	B側	左／下
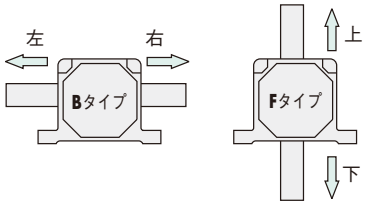
●品名中の□には、ストロークを表す数字が入ります。
品名中の□には、電源電圧を表す**A**または**C**が入ります。