製品仕様

SSAタイプ

調心輪	SUS440C
内外輪	SUS440C
ボール*1	SUS440C
保持器	SUS304
シールド	SUS304
シール*2	ニトリルゴム
潤滑*3	耐熱グリース

*1 窒化珪素セラミックスボール(Si_3N_4)も対応可能。
*2 フッ素ゴムシールも対応可能。
*3 フッ素系耐薬品・耐熱グリース、食品機械用グリース、その他特殊グリースも対応可能。

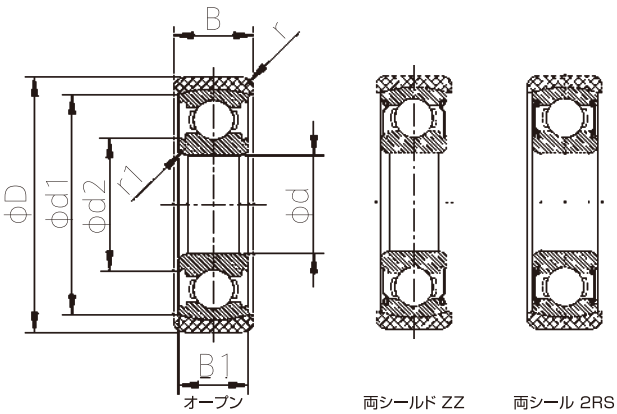

ベアリング型番	d	D	B	B1	d1	d2	r 最小	r1 最小	Cr	COr
	mm	mm	mm	mm	mm	mm	mm	mm	N	N
SS A6000 SH	10	30	9	8	24.70	13.31	0.6	0.3	4600	1970
SS A6200 SH	10	35	11	9	28.25	16.01	0.6	0.6	5100	2390
SS A6001 SH	12	32	10	8	26.48	16.01	0.6	0.3	5100	2390
SS A6201 SH	12	37	12	10	30.14	16.75	1.0	0.6	6800	3050
SS A6002 SH	15	35	11	9	30.37	19.01	0.6	0.3	5600	2840
SS A6202 SH	15	42	13	11	32.85	20.25	1.0	0.6	7650	3750
SS A6003 SH	17	40	12	10	33.21	21.51	0.6	0.3	6000	3250
SS A6203 SH	17	47	14	12	37.91	22.25	1.0	0.6	9600	4800
SS A6904 SH	20	42	12	9	35.29	24.00	0.6	0.3	6400	3700
SS A6004 SH	20	47	14	12	40.01	25.11	1.0	0.6	9400	5050
SS A6204 SH	20	52	15	14	44.94	26.99	1.1	1.0	12800	6650
SS A6005 SH	25	52	15	12	44.94	30.12	1.0	0.6	10100	5850
SS A6205 SH	25	62	17	15	49.67	32.84	1.1	1.0	14000	7900
SS A6006 SH	30	62	16	13	52.99	35.91	1.0	1.0	13200	8300
SS A6206 SH	30	72	19	16	59.52	38.54	1.1	1.0	19500	11300

※本カタログに記載した性能値や表現は選定の目安となるもので保証値ではありません。また製品の性能向上のため予告なく仕様を変更することがありますのでご了承ください。

SSXCAタイプ（止めねじ付き）

調心輪	SUS440C
内外輪	SUS440C
ボール*1	SUS440C
保持器	SUS304
シールド	SUS304
止めねじ	SUS304相当品
潤滑*2	耐熱グリース

*1 窒化珪素セラミックスボール(Si_3N_4)も対応可能。
*2 フッ素系耐薬品・耐熱グリース、食品機械用グリース、その他特殊グリースも対応可能。

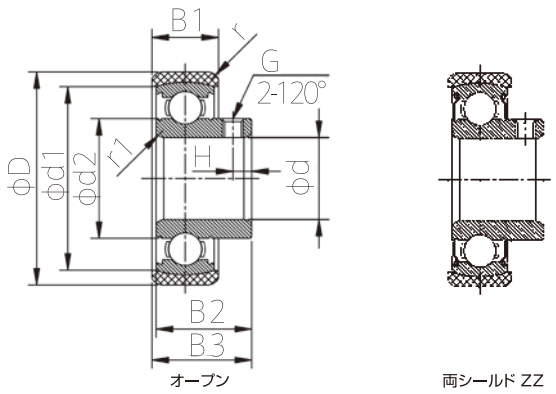

ベアリング型番	d	D	B1	B2	B3	G	H	d1	d2	r 最小	r1 最小	Cr	COr
	mm	mm	mm	mm	mm	mm	mm	mm	mm	mm	mm	N	N
SS XCA6000 SH	10	30	9	15	15.5	M3	3.0	24.70	14.86	0.6	0.3	4600	1970
SS XCA6200 SH	10	35	11	17	18	M4	3.5	28.25	17.45	0.6	0.6	5100	2390
SS XCA6001 SH	12	32	10	15	16	M3	3.0	26.48	17.45	0.6	0.3	5100	2390
SS XCA6201 SH	12	37	12	19	20	M4	3.5	30.14	18.19	1.0	0.6	6800	3050
SS XCA6002 SH	15	35	11	16.5	17.5	M3	3.0	30.37	20.45	0.6	0.3	5600	2840
SS XCA6202 SH	15	42	13	20	21	M4	3.5	32.85	21.69	1.0	0.6	7650	3750
SS XCA6003 SH	17	40	12	17.5	18.5	M4	3.5	33.21	22.95	0.6	0.3	6000	3250
SS XCA6203 SH	17	47	14	21	22	M5	4.5	37.91	24.68	1.0	0.6	9600	4800
SS XCA6904 SH	20	42	12	18	19.5	M4	3.5	35.29	25.45	0.6	0.3	6400	3700
SS XCA6004 SH	20	47	14	21	22	M5	4.5	40.01	27.44	1.0	0.6	9400	5050
SS XCA6204 SH	20	52	15	23	23.5	M5	4.5	44.94	29.22	1.1	1.0	12800	6650
SS XCA6005 SH	25	52	15	22	23.5	M5	4.5	44.94	32.04	1.1	0.6	10100	5850
SS XCA6205 SH	25	62	17	26	27	M5	4.5	49.67	33.92	1.1	1.0	14000	7900
SS XCA6006 SH	30	62	16	24.5	26	M5	5.0	52.99	37.93	1.0	1.0	13200	8300
SS XCA6206 SH	30	72	19	28.5	30	M6	5.5	59.52	40.60	1.1	1.0	19500	11300

※本カタログに記載した性能値や表現は選定の目安となるもので保証値ではありません。また製品の性能向上のため予告なく仕様を変更することがありますのでご了承ください。

はめあい

ハウジング穴との推奨はめあいは**H公差域クラス**をご選定ください。特別な使用条件の場合にはご相談ください。

株式会社 南海精工所

〒594-1144 大阪府和泉市テクノステージ3-6-1 TEL 0725-53-5562 FAX 0725-53-5576URL http://www.smtbearing.com

2013.08