ご注文方法（注文例）	内容	型式	—	50個パック	数量
	ナット単品 →	NSMS-10-10	—	無記入	1個
	50個パック →	NHMT-04	—	P50	2個

L型ナット

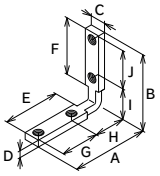

単位：mm

A	B	C	D	E
50	50	10	4.5	37
F	G	H	I	J
37	25	20	20	25

■ NLMシリーズ　（スチール製）

材質:SS400相当　表面処理:三価クロメート　色:シルバー

適用フレーム	ネジサイズ	型　式	質　量 (g/piece)	定　価 (円/piece)	50個パック定価 (円/pack)
M6	M6	NLM-06	24.6	220	—

L型ナット

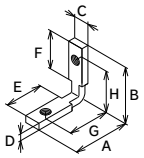

単位：mm

ネジサイズ	A	B	C	D
M6	37	37	10	4.5
M8	48.5	48.5	13	4.5
ネジサイズ	E	F	G	H
M6	25	25	27	27
M8	33.5	33.5	33.5	33.5

■ NLMシリーズ　（スチール製）

材質:SS400相当　表面処理:三価クロメート　色:シルバー

適用フレーム	ネジサイズ	型　式	質　量 (g/piece)	定　価 (円/piece)	50個パック定価 (円/pack)
M6	M6	NLM-06-1	17.8	190	—
M8	M8	NLM-08-1	31.7	260	—

L型ナット

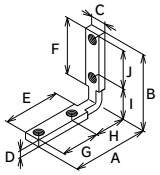

単位：mm

ネジサイズ	A	B	C	D	E
M6	67	67	10	4.5	55
M8	80	80	13	4.5	65
ネジサイズ	F	G	H	I	J
M6	55	30	27	27	30
M8	65	40	31	31	40

■ NLMシリーズ　（スチール製）

材質:SS400相当　表面処理:三価クロメート　色:シルバー

適用フレーム	ネジサイズ	型　式	質　量 (g/piece)	定　価 (円/piece)	50個パック定価 (円/pack)
M6	M6	NLM-06-2	35.8	240	—
M8	M8	NLM-08-2	56.8	320	—

■ NLMシリーズ使用例

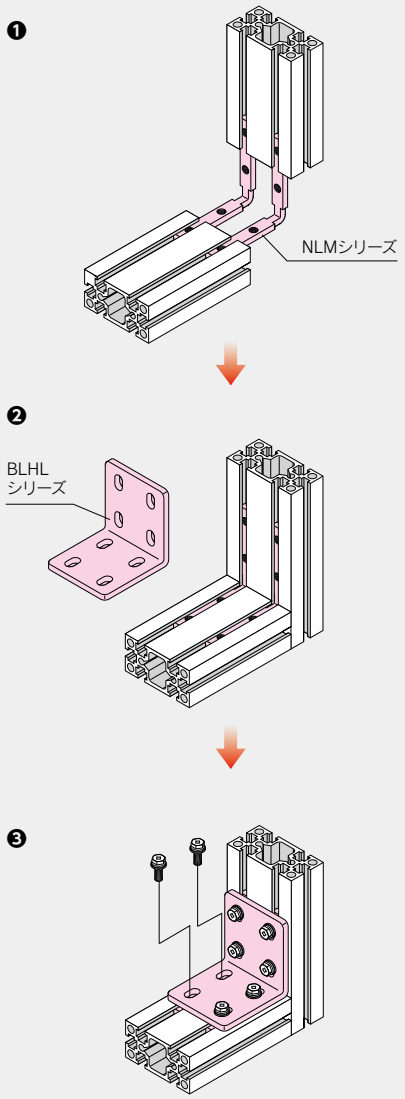

強化ナット（すべり止め一体型）

PAT.

ナットとナットホルダー一体型

スチール製

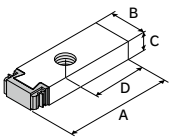

単位：mm

ネジサイズ	A	B	C	D
M4	19.5	8	3.2	9.75
M6	29.5	10	5	14.75
M8	39.5	13.35	6.5	19.75

■ NHMTシリーズ　（スチール製）

材質:SWCH相当　表面処理:三価クロメート　色:シルバー

※樹脂材質：NHMT-04･06はポリエチレン[PE]、NHMT-08はポリプロピレン [PP]

適用フレーム	ネジサイズ	型　式	質　量 (g/piece)	定　価 (円/piece)	50個パック定価 (円/pack)
M4	M4	NHMT-04	2.8	130	5,850
M6	M6	NHMT-06	9.0	130	5,850
M8	M8	NHMT-08	21.2	160	7,200

※四角ナットより大きく座面圧を取れるので、フレーム溝の変形を軽減できます。
使用の際はCSWシリーズのボルト推奨。

● **納期詳細 P437**
● **CAD**:IGES･STEP･DXFデータ有。**RoHS対応品です。**

※ 定　価：全て消費税抜きの金額となります。税額は別途申し受けます。