ご注文方法（注文例）	内容	型式	数量
	ブラケット本体 →	CJS-4040-8	1個

マルチエンドコネクタ

■ 技術データ

材　質	亜鉛ダイカスト[ZDC-2]
表面処理	焼付塗装

ABME-4040-8-L
左側タイプ

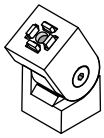

質量　780g

※付属部品の質量は含まれておりません。

ABME-4040-8-R
右側タイプ

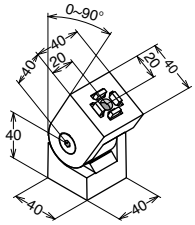

質量　780g

※付属部品の質量は含まれておりません。

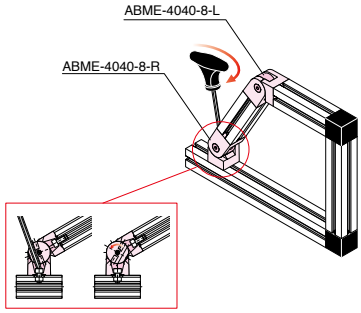

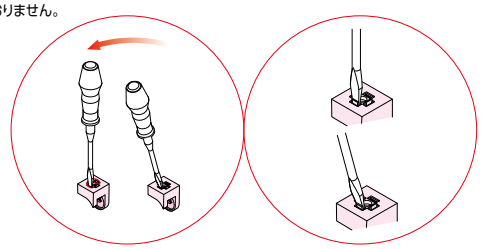

フレームの面に取付の際は、ドライバー等でツメを折ってご使用下さい。

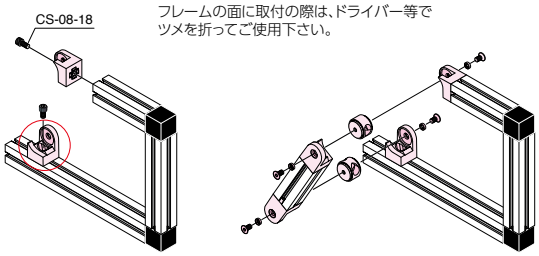

	ブラケット単品
ABME-4040-8-L	3,010 円/piece
ABME-4040-8-R	3,010 円/piece

■付属部品

締結ボルト	
CS-08-18	(2ヶ)
NSM-08-8	(2ヶ)
NH-08-RE	(2ヶ)

中間ブラケット

PMC-08-6

■ 技術データ

材　質	本体：ポリアセタール [POM] 四角ナット：SUS XM7相当

※ 内部にM6用四角ナットが挿入されております。

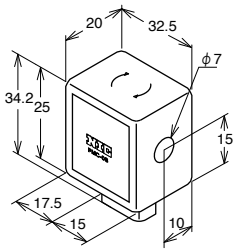

質量　17g

パネル取付例

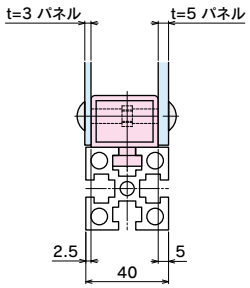

非対称形状により3～5mmのパネルに対応
※パネルを両方同時に付けることはできません。

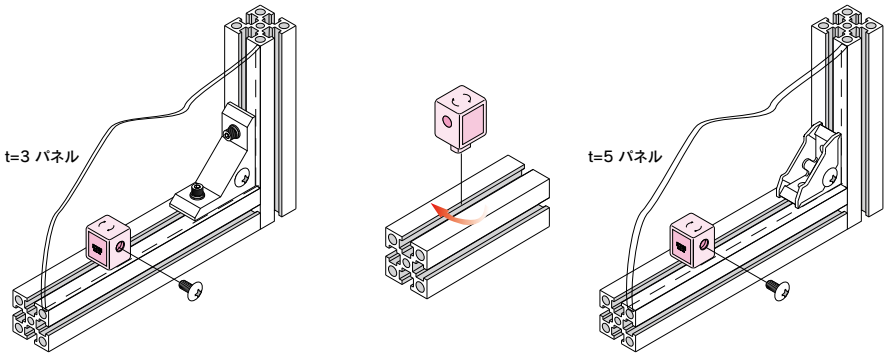

※カバー取り付け用ボルトTSB(S)-06-25は別売でお買い求め下さい。(P290)

	ブラケット単品
PMC-08-6	220 円/piece

● **納期詳細 P437**
● **CAD**：IGES・STEP・DXFデータ有。**RoHS**対応品です。

※ブラケットフレーム（スペシャルフレーム）を切断・加工をする事で、規格外のブラケットも製作することが可能です。

※ 定　価：全て消費税抜きの金額となります。税額は別途申し受けます。