タイプR

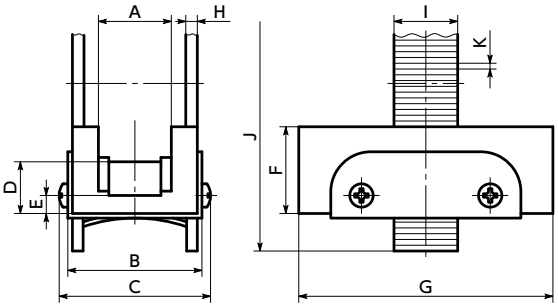

タイプBS

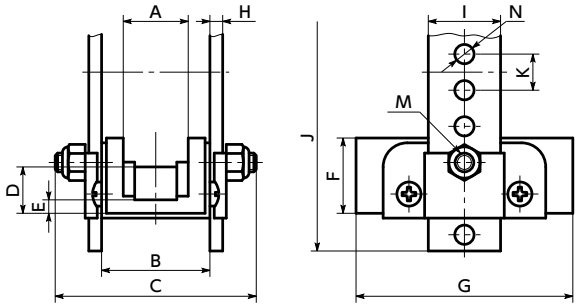

単位：mm

品番 1	価格（円）	タイプ	A	B	C	D	E	F	G	H	I	J	K	M	N	質量（kg）
YSI-35N	7,700	R	15.8	28.5	33.5	14.5	9.4	25.4	63.5	3.2	19.1	304.8	1.8	–	–	0.16
YSI-40N	11,500	R	23.8	39.6	44.7	15	7.6	25.4	76.2	3.2	19.1	304.8	1.8	–	–	0.22
YSI-50N	13,900	R	28.5	44.4	49.5	17.8	7.6	25.4	88.9	3.2	19.1	304.8	1.8	–	–	0.28
YSI-60	15,800	BS	34.8	49.3	79.4	19.1	5.5	25.4	101.6	4.8	25.2	304.8	12.7	1/4-20UNC	7.1	0.45
YSI-80	21,300	BS	44.4	59	95.3	19.3	8.2	25.4	114.3	6.4	38.1	406.4	12.7	1/4-20UNC	7.1	0.56
YSI-100	28,700	BS	52.3	67.5	103.2	22.4	8.5	31.8	127	6.4	38.1	406.4	12.7	1/4-20UNC	7.1	0.84

＊1 YSI-60 YSI-80 YSI-100 にはナットが付属しています。

品番	適用チェーン呼び番号	
	ローラチェーン（JIS B 1801）	コンベアチェーン
YSI-35N	35	–
YSI-40N	40・(41)・25 - 2	C2040
YSI-50N	50	C2050
YSI-60	60・35 - 2	C2060H
YSI-80	80・35 - 3・40 - 2	C2080H
YSI-100	100・50 - 2	C2100H

● アタッチメントつきチェーンには適用できません。

● 品番指定　直送　14時当日出荷　WEB NBKネットショップ

YSI-40

1