RoHS指令適合

サイズ追加 ステンレス 組み合わせ ねじカット

LDMS-NI/LDFS-NI クランプレバー

GN300.5

CAD DATA 2D 3D
down load

LDMS-NI

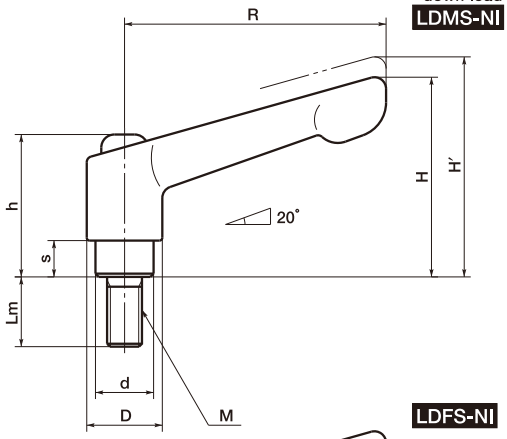

LDFS-NI

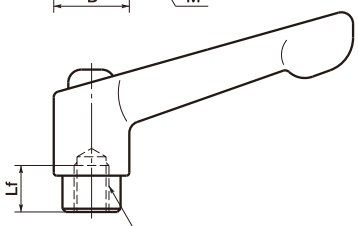

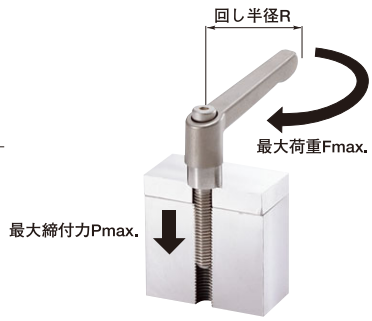

- オールステンレス製のクランプレバー。すべての部品がステンレス製です。
- すぐれた耐蝕性と強度。
- ねじの呼び・長さ・形状などの変更には、レバー・ノブねじ組み合わせサービス（P.58～P.59）およびねじカットサービス（P.60～P.61）をご利用ください。
- レバーが亜鉛ダイカスト製、ねじがステンレス製のクランプレバー LDMS LDFS があります。詳しくはP.92～P.93をご参照ください。
- 材質・仕上げ
  レバー：SCS13（SUS304相当）
  ねじ・止めねじ：SUS303
  スプリング：ステンレス鋼線

ご注文にあたって 14:00当日出荷 直送可能

品番 LDMS-NI はLmをご指定ください。

LDMS-10×25-NI

クランプレバー（ステンレス製・おねじ） M Lm オールステンレス

LDMS-NI（おねじ）

unit:mm

Catalog Number 品番	M	Lm	R	H	H′	h	s	D	d	No.of Teeth 歯数	Fmax. 最大荷重 (N)	Pmax. 最大締付力 (kN)	Mass 質量 (g)
LDMS- 3 -NI	M 3	6･8･10･12･16	45	35	38.5	24.5	4	13	10	18	13	1.4	38～ 40
LDMS- 4 -NI	M 4	10･12･16･20･25･32	45	35	38.5	24.5	4	13	10	18	29	2.4	39～ 41
LDMS- 5 -NI	M 5	12･16･20･25･32･40･50	45	35	38.5	24.5	4	13	10	18	60	3.9	40～ 43
LDMS- 6 -NI	M 6	12･16･20･25･32･40･50	45	35	38.5	24.5	4	13	10	18	100	5.5	41～ 44
LDMS- 6B-NI	M 6	16･20･25･32･40･50･63	63	45	49	31	6.5	17.5	13.5	24	72	5.5	94～104
LDMS- 8 -NI	M 8	16･20･25･32･40･50･63	63	45	49	31	6.5	17.5	13.5	24	180	10	97～115
LDMS-10 -NI	M10	20･25･32･40･50･63･80	78	55	59	36	8	21	16	26	290	16	160～174

LDFS-NI（めねじ）

unit:mm

Catalog Number 品番	M	Lf	R	H	H′	h	s	D	d	No.of Teeth 歯数	Fmax. 最大荷重 (N)	Pmax. 最大締付力 (kN)	Mass 質量 (g)
LDFS- 3 -NI	M 3	7	45	35	38.5	24.5	4	13	10	18	13	1.4	39
LDFS- 4 -NI	M 4	9	45	35	38.5	24.5	4	13	10	18	29	2.4	38
LDFS- 5 -NI	M 5	9	45	35	38.5	24.5	4	13	10	18	60	3.9	38
LDFS- 6 -NI	M 6	9	45	35	38.5	24.5	4	13	10	18	100	5.5	37
LDFS- 6B-NI	M 6	11	63	45	49	31	6.5	17.5	13.5	24	72	5.5	39
LDFS- 8 -NI	M 8	11	63	45	49	31	6.5	17.5	13.5	24	180	10	87
LDFS- 8B-NI	M 8	14	78	55	59	36	8	21	16	26	140	10	38
LDFS-10 -NI	M10	14	78	55	59	36	8	21	16	26	290	16	142

コンタクトセンター phone：0575-23-1162（直通） fax：0575-23-1129（直通） e-mail：info@nbk1560.com