Z軸 Z axis

操作つまみ&ストッパーネジ兼用タイプ:ZMAシリーズ
Operating knob and stopper screw combined type: ZMA series

※正方形・長方形タイプは、Z軸ブラケットの表・裏両側で取り付けが可能です。
*The Z axis bracket can be installed at front and back for both square and rectangular types.

正方形タイプ Square type 25 × 25mm 40 × 40mm 60 × 60mm

ZMA40

ZMA25

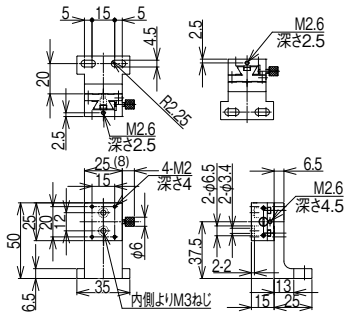

ZMA40

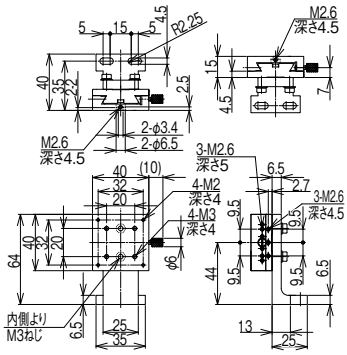

ZMA60

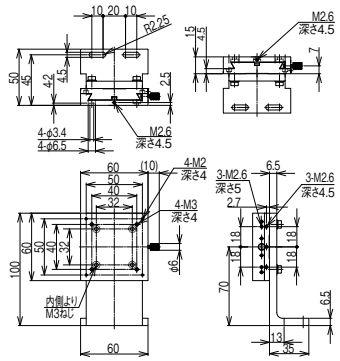

長方形タイプ Rectangular type 30 × 50mm 40 × 80mm

ZMA30-50

ZMA30-50

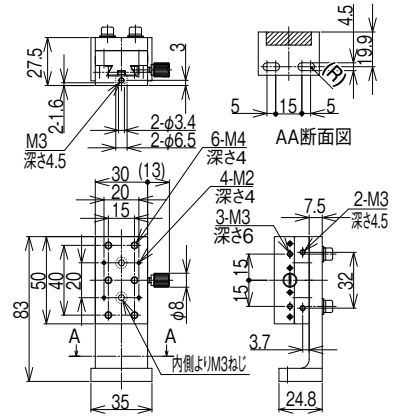

ZMA40-80

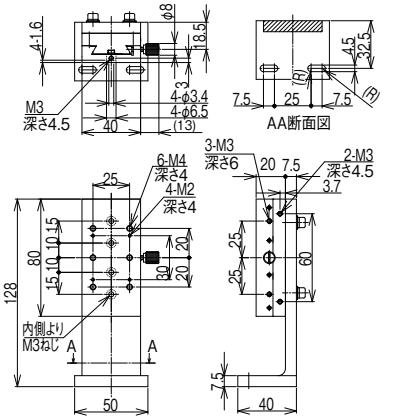

スリムロングタイプ Slim-long type 25 × 50mm 25 × 90mm 25 × 120mm 25 × 150mm

ZMA50

ZMA150

ZMA50

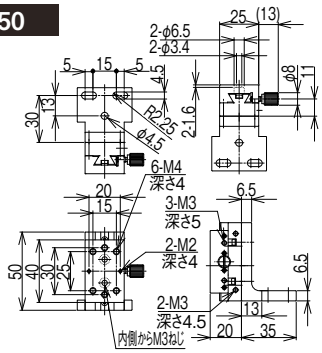

ZMA90

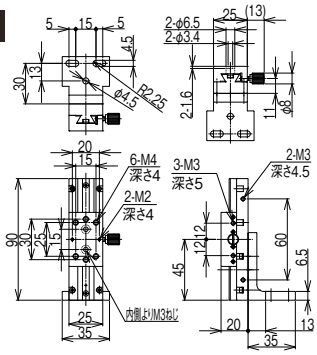

ZMA120

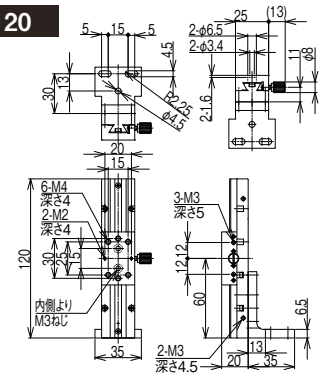
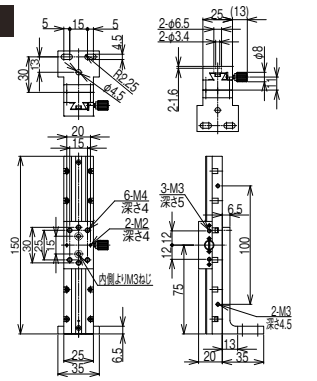
ZMA150