AC コードクランプ
A.C. CORD CLAMP / ACCD

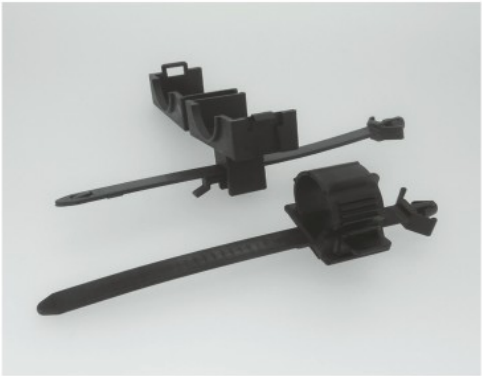

ACプラグの抜けを防止するクランプ
Adjustable, snap-mount clamp that prevents power cord from unplugging

特　長　Features

- コネクターがインレットから抜けるのを防ぎます。
- レバー操作にてコネクター保持部は前後に可動します。
- Prevents power sockets from being removed from inlets.
- Socket holder is adjustable by using the lever.

スナップ取付／Snap Mounting

Round hole 丸孔

材　料　Material

- ナイロン66（色調：ブラック）
- Nylon 66（Color：Black）

UL94 V-2 ：ACCD86AS
UL94 V-0 ：ACCD107AS

ACCD86AS

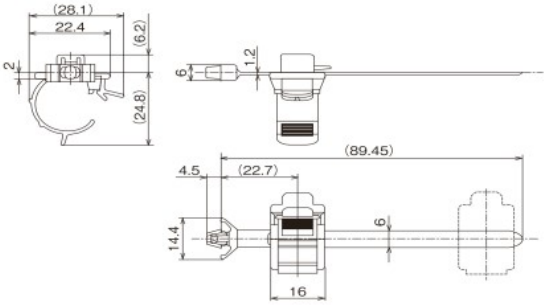

ACCD107AS

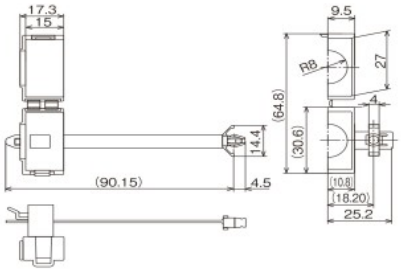

取付仕様図／Specification drawing

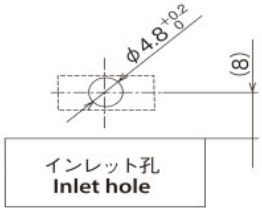

品　番 Part No.	束線径 Bundle diameter	取付板 Panel thickness	適応プラグ Compatible plug	適応プラグブーツ径 Compatible boot diameter	包装単位 Std. Package
ACCD86AS	φ11～13.5	0.8～2.0	－	－	50 個／pcs.
ACCD107AS	－	0.5～2.3	26×18.5以下	φ16以下	100 個／pcs.

（単位／Unit：mm）

ご使用に際しては仕様についてのお打ち合わせをお願いします。 製品の改良などを目的として記載内容は予告なく変更することがあります。
Please consult us before use about your applications. The contents or products described in this catalog may change without notice due to product improvements and other reasons.