外形図

■HB-1M （最適把持力 10N～60N）

HB-1M　標準・NO・NC

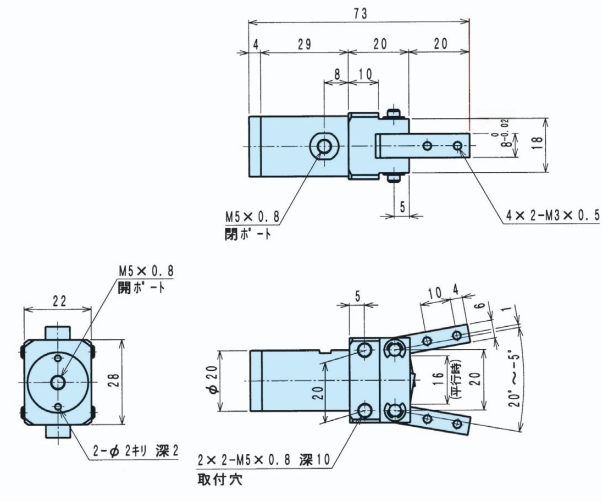

HB-1M-F

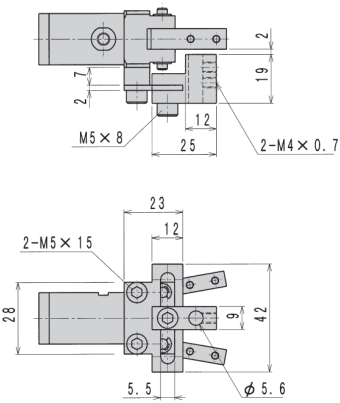

■HB-2MS （最適把持力 30N～150N）

HB-2MS　標準・NO・NC

※（　）内はNC（ノーマル・クローズ）仕様寸法です。

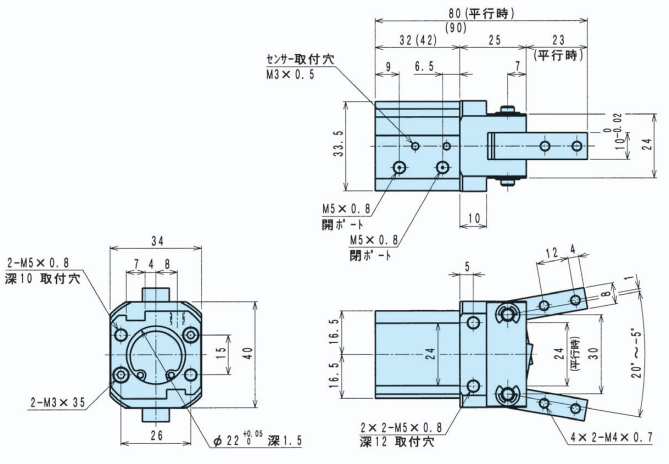
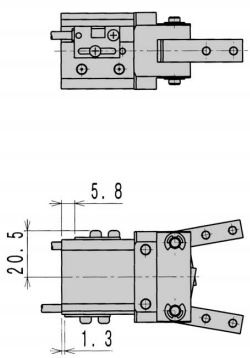
HB-2MS-E□S□