MDR　ブラシレス標準モータ　PM570FE　パイプ径∅57

パイプ径∅57ローラ
PM570FE

- パイプ径 / ∅57
- 肉　　厚 / t1.5
- 電　　源 / DC24V
- パイプ材質 / STKM12
- 表面処理 / 三価クロメート処理

パイプ寸法：PM570FE

←Min→ 300㎜　　300㎜以上

パイプ寸法(㎜)	300	400	500	600	700	800	900	1000
重　　量（kg）	2.8	3.0	3.2	3.4	3.6	3.8	4.0	4.2
ワンタッチ取付機構	○	○	○	○	○	○	○	○

■コンベヤフレーム内寸法・フレーム穴形状はメーカーによって異なります。
■フレーム内寸法とパワーモーラのスキマは2～5㎜必要です。

ご注文例：PM570FE - 17 - 400 - D - 024 - BR

型式　呼び周速　パイプ寸法　電　圧　各種オプション

モータタイプ：FE
呼び周速：17,60,210
パイプ寸法：mmでご指定ください。
電　　圧：D-024（DC24V）
各種オプション：オプションとして下記各種仕様が選択できます。

標準付属金具：No.MBB-081

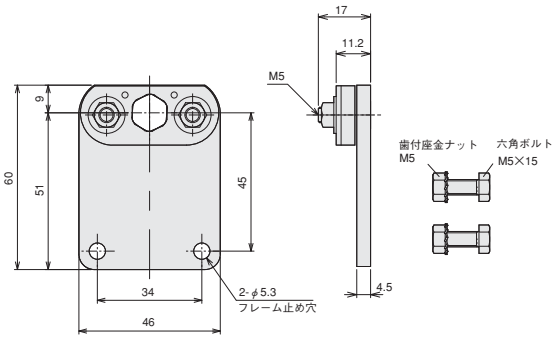

※キャブタイヤコード側に取付けます。
• パワーモーラの取付軸の固定は6～10Nm、金具の固定は3.5Nmで締めつけてください。

各種オプション：PM570FE

ゴムライニング仕様
天然ゴム・ウレタンゴム・ニトリルゴム・ネオプレンゴム　P.66

BR　ブレーキ内装仕様※1
←Min→ 370㎜　370㎜以上　P.67

VG　Vリブドプーリ仕様
←Min→ 300㎜　300㎜以上　P.70

VP　Vプーリ仕様
←Min→ 300㎜　300㎜以上　P.71

P2　2溝丸溝パイプ仕様※2
←Min→ 360㎜　360㎜以上　P.72

JD　両軸Dカット仕様

※1　保持ブレーキが必要な場合はブレーキ仕様対応ドライバとともにご用命ください。
［電気式ブレーキ（保持なし）は標準装備しています。］
※2　800㎜まで製作可能です。

■その他の仕様についてはP.73をご参照ください。