スリムステージ、クロスローラステージ◁ 手動ステージ ◀

製品の外観図

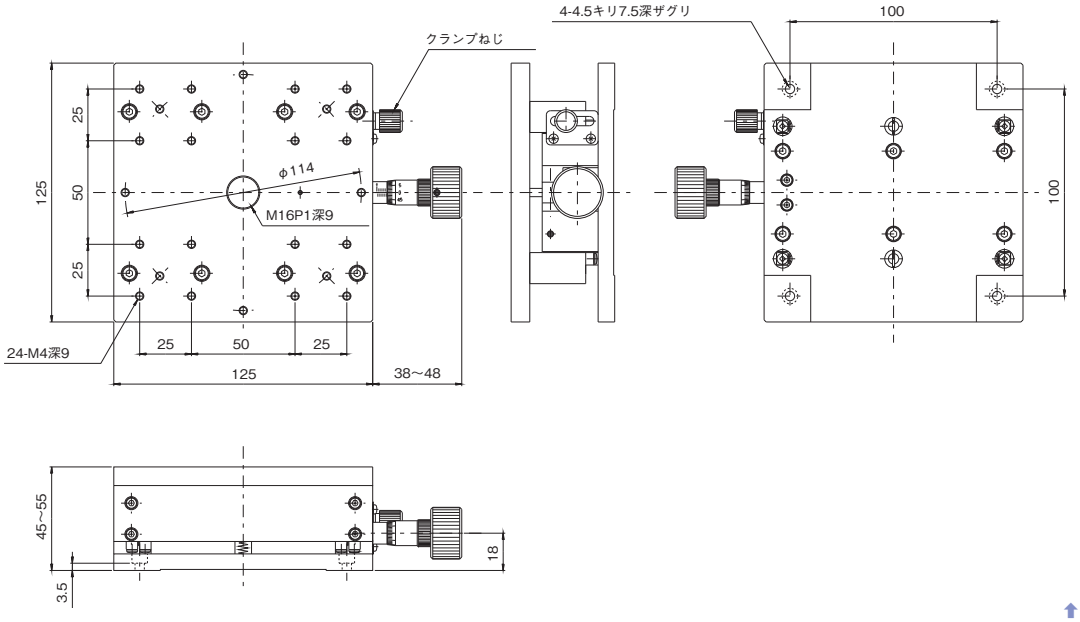

LV-147-1

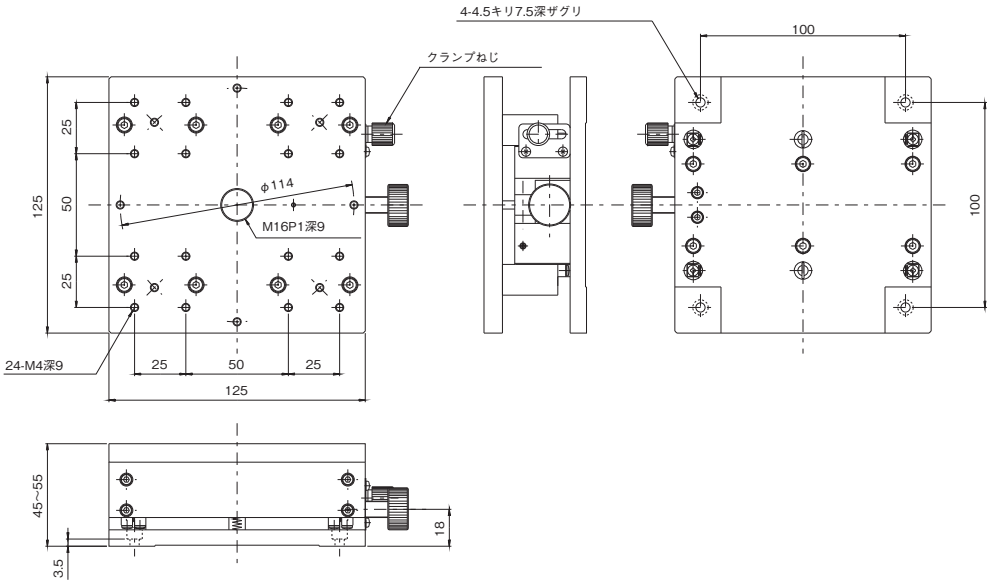

LV-147-6

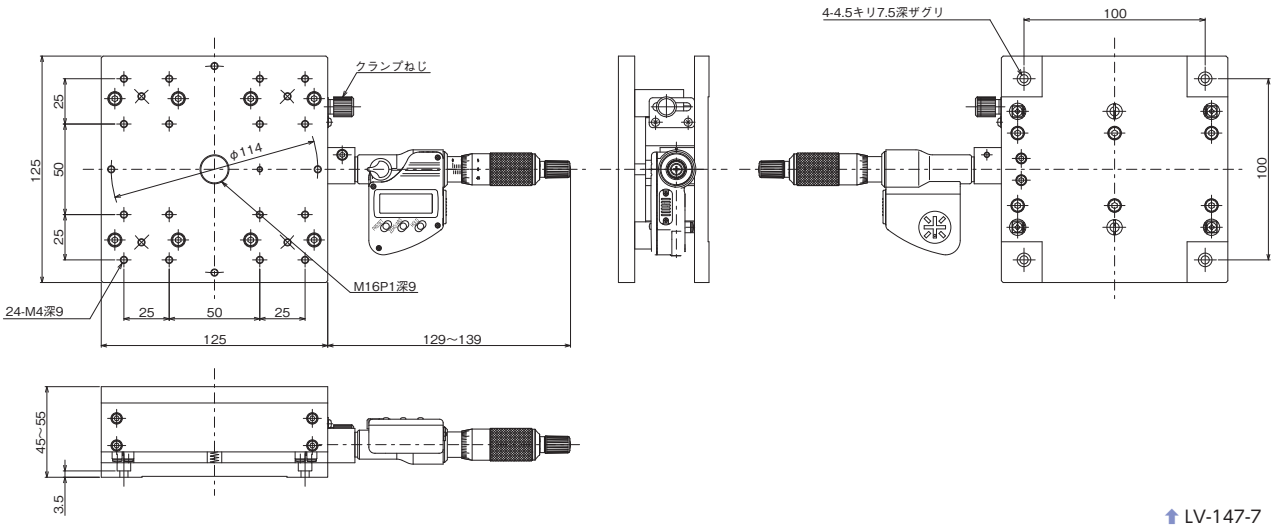

LV-147-7